P *Item*	CODICE *Code*	DESCRIZIONE *Designation*
1	ZVIT001	Vitone dischi ceramici 90° dx
2	ZBAS032..	Basetta con O.R.
3	ZCAP030..	Cappuccio copri Rubinetto
4	ZCAP031..	Cappuccio copri vitone
5	ZMANV057..	Maniglia Quattro nuda
6	ZACC210	Vite M4x25 lunga per vitone ceramico
7	ZPLA038..	Placchetta maniglia quattro
8	ZFIS022/1	Set fissaggio batteria bidet (1 pezzo)

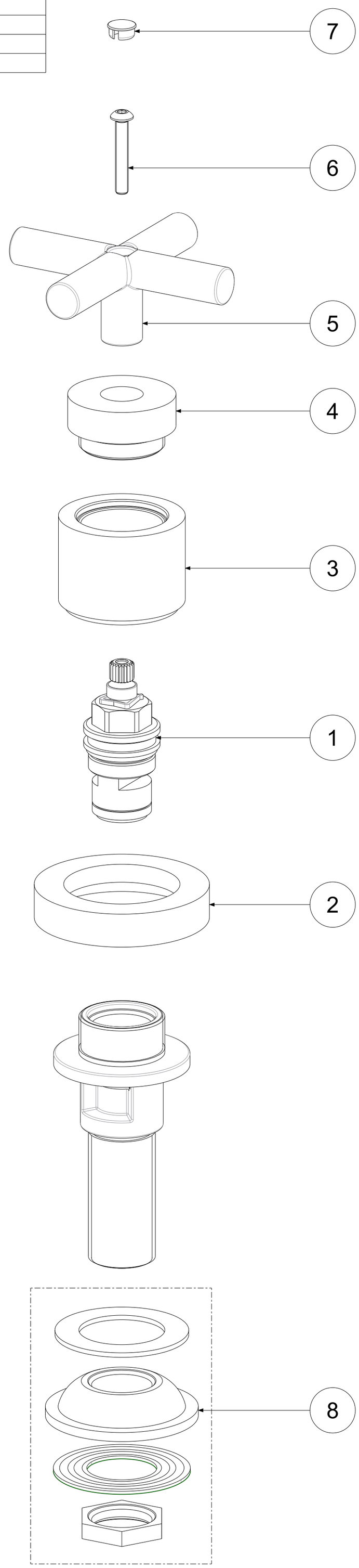

	APPROVATO: *Approved:*			A2	SCALA *Scale*	1:1	MATERIALE *Material*	VARI
	DISEGNATO: *Design:*	Gaboardi	28/05/2021		UNITA' *Unit*	mm	SERIE *Range*	QUATTRO
		DESCRIZIONE - *Description:* Rubinetto bidet 1/2' QUATTRO-- --						
		FOGLIO - *Sheet:*	Ricambi		CODICE - *Part Number:*			**QTV150CR**

La Rubinetteria PAFFONI si riserva a termini di legge la proprietà del presentedisegno con divieto di riprodurlo o comunicarlo a terzi senza autorizzazione - *Rubinetteria Paffoni reserves the ownership of this drawing by law with the prohibition of reproducing it or communicating it to third parties without authorization*