| P<br>*Item* | CODICE<br>*Code* | DESCRIZIONE<br>*Designation* |
|---|---|---|
| 1 | ZVIT001 | Vitone dischi ceramici 90° dx |
| 2 | ZCAP033.. | Cappuccetto copri vitone |
| 3 | ZMANV057.. | Maniglia Quattro nuda |
| 4 | ZACC210 | Vite M4x25 lunga per vitone ceramico |
| 5 | ZPLA038CRB | Placchetta maniglia Quattro blu |
| 6 | ZPLA038CRR | Placchetta maniglia Quattro rossa |
| 7 | ZCANA062.. | Canna completa lavabo |
| 8 | ZAER033.. | Aeratore Ø22x1F |
| 9 | ZBAS032.. | Basetta con O.R. |
| 10 | ZFIS043 | Set fissaggio |
| 11 | ZFLX001.. | Set flex inox 3/8" cm.35 c/guar. |
| 12 | ZAST046.. | Asta pomolo snodino Ø4mm piegata |
| 13 | ZSCA002.. | Scarico 1'1/4 modello NEW (ZM) c/tappo host. |

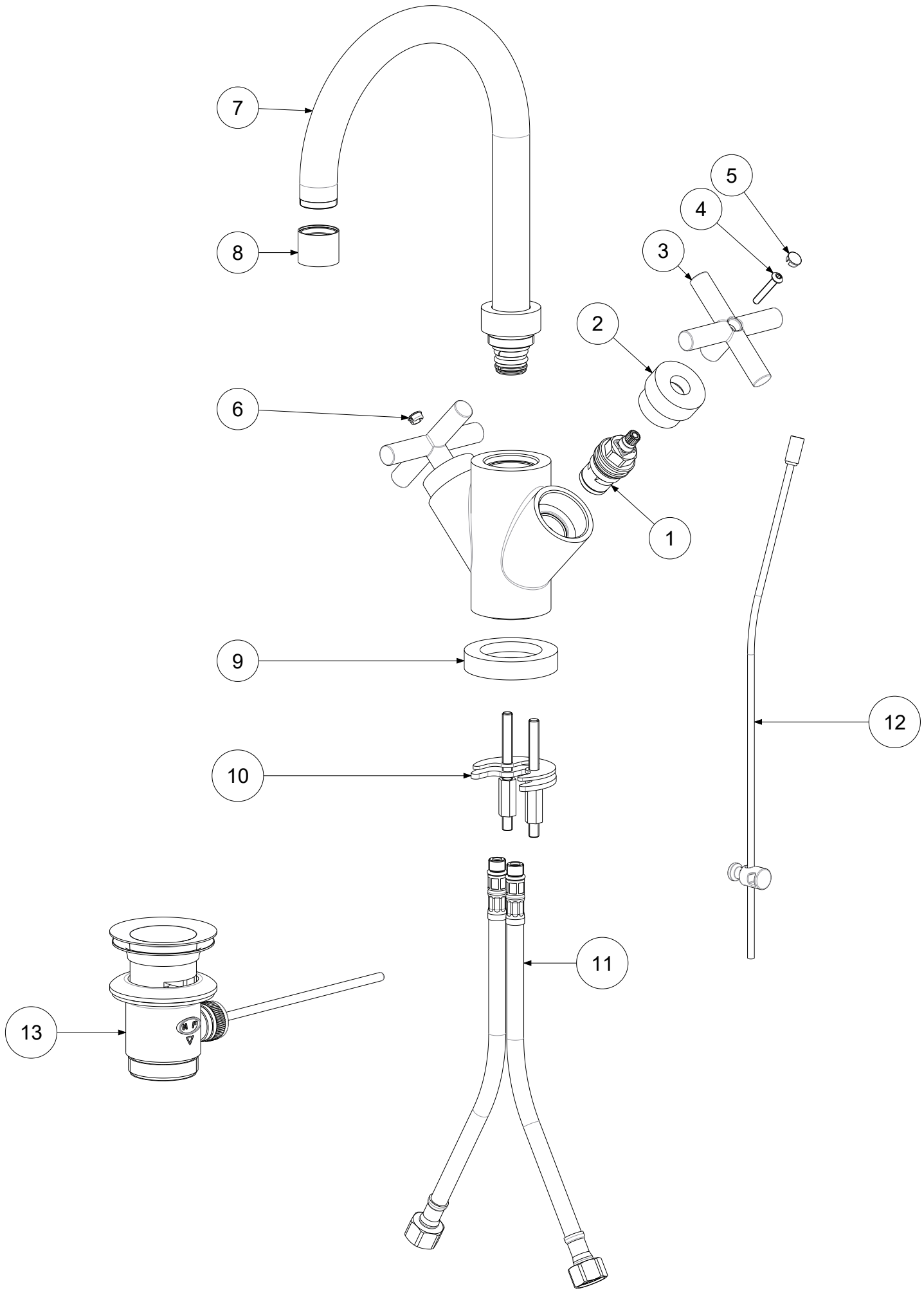


| | | | | | | | |
|---|---|---|---|---|---|---|---|
| APPROVATO:<br>*Approved:* | | | A3 | SCALA<br>*Scale* | 0,350 | MATERIALE<br>*Material* | VARI |
| DISEGNATO:<br>*Design:* | Giampani | 15/07/2020 | | UNITA'<br>*Unit* | mm | SERIE<br>*Range* | QUATTRO |
| | | DESCRIZIONE - *Description:*<br>Gr. monoforo lavabo S/A 1' 1/4<br>*One hole Wash Basin mixer swivel spout+1 1/4 PUW* | | | | | |
| | | FOGLIO - *Sheet:* | Ricambi | CODICE - *Part Number:* | | **QTV077CR** | |

La Rubinetteria PAFFONI si riserva a termini di legge la proprietà del presentedisegno con divieto di riprodurlo o comunicarlo a terzi senza autorizzazione - *Rubinetteria Paffoni reserves the ownership of this drawing by law with the prohibition of reproducing it or communicating it to third parties without authorization*