P *Item*	CODICE *Code*	DESCRIZIONE *Designation*
1	ZVIT001	Vitone dischi ceramici 90° dx
2	ZBAS032..	Basetta con O.R.
3	ZCAP032..	Cappuccio piantana x art.040/050 QUATTRO
4	ZCAP031..	Cappuccio copri vitone
5	ZMANV057..	Maniglia Quattro nuda
6	ZACC210	Vite M4x25 lunga per vitone ceramico
7	ZPLA038..	Placchetta maniglia quattro
8	ZACC323..	Base centrale S/A comp. c/basetta c/fiss.e c/flex cm.13 senza canna
9	ZCANA062..	Canna completa lavabo
10	ZAER033..	Aeratore Ø22x1F
11	ZFLX019..	Set flex inox cm.13 (2 pezzi) F1/2"
12	ZFIS006	Set fissaggio x centrale
13	ZFIS019/QTV	Set fissaggio piantane 050/055 QUATTRO
14	ZAST046..	Asta pomolo snodino Ø4mm piegata
15	ZSCA002..	Scarico 1'1/4 modello NEW (ZM) c/tappo host.
16	ZAST023..	Snodino per asta scarico

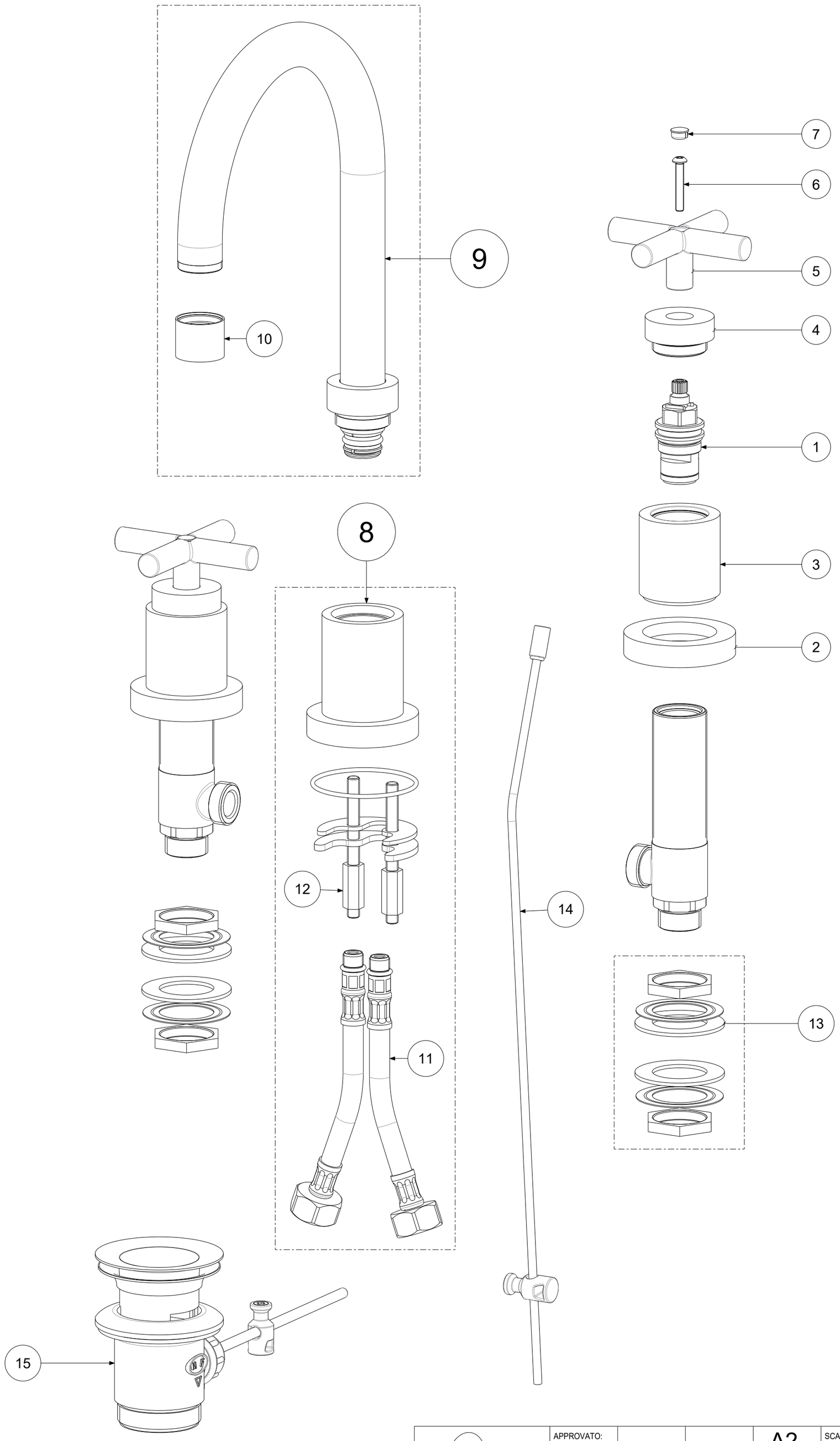

APPROVATO: *Approved:*			A2	SCALA *Scale*	1:1,667	MATERIALE *Material*	VARI
DISEGNATO: *Design:*	Gaboardi	27/05/2021		UNITA' *Unit*	mm	SERIE *Range*	QUATTRO
	DESCRIZIONE - *Description:* Batteria lavabo S/A 1' 1/4 QUATTRO-- --						
	FOGLIO - *Sheet:*		RICAMBI		CODICE - *Part Number:*		**QTV055CR**

La Rubinetteria PAFFONI si riserva a termini di legge la proprietà del presentedisegno con divieto di riprodurlo o comunicarlo a terzi senza autorizzazione - *Rubinetteria Paffoni reserves the ownership of this drawing by law with the prohibition of reproducing it or communicating it to third parties without authorization*