P *Item*	CODICE *Code*	DESCRIZIONE *Designation*
1	ZA91100R	Cartuccia Ø40 con distributore
2	ZGHI001	Ghiera ferma cartuccia
3	ZCAP009..	Cappuccio sottoleva
4	ZLEV014..	Leva clinica Denver/Kayo/Nettuno con vite e placchetta
5	ZAER002..	Aeratore 24x1
6	ZFIS004	Set di fissaggio
7	ZFLX001..	Set flex inox 3/8" cm.35 c/guar.

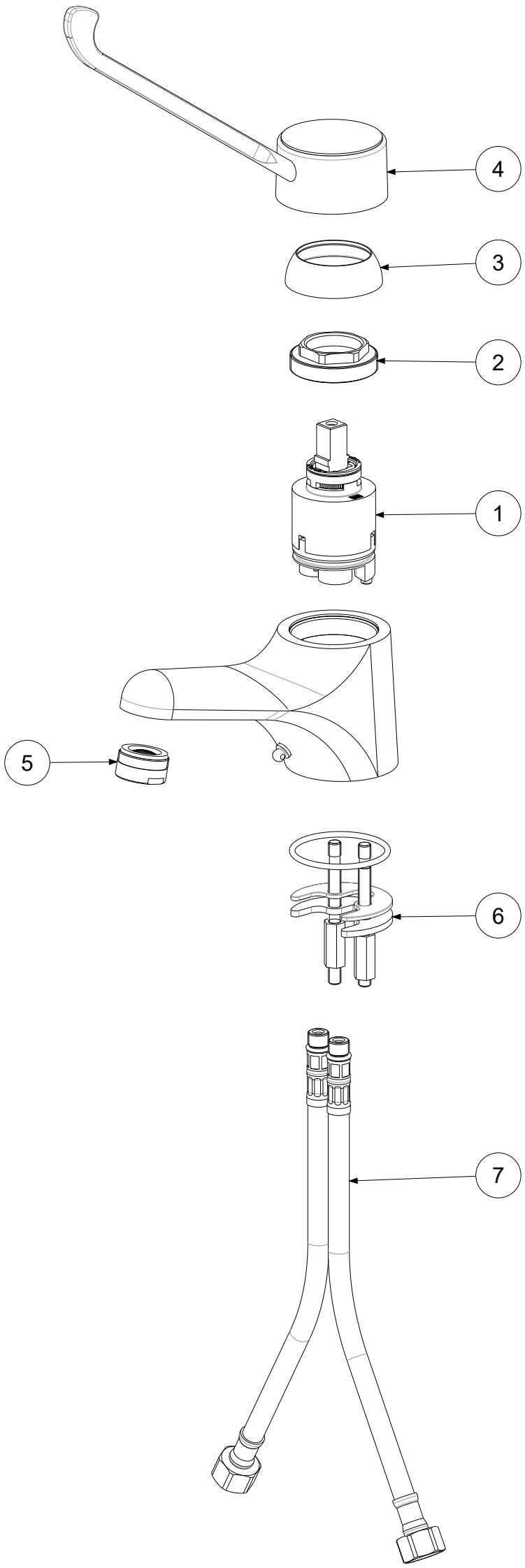

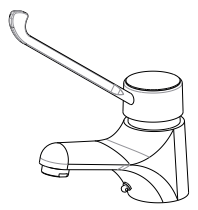

APPROVATO: *Approved:*			A3	SCALA *Scale*	0,400	MATERIALE *Material*	VARI
DISEGNATO: *Design:*	Bertoli	26/04/2021		UNITA' *Unit*	mm	SERIE *Range*	PEGASO
		DESCRIZIONE - *Description:*					
		Misc. lavabo T/C leva clinica PEGASO					
		FOGLIO - *Sheet:*	Ricambi	CODICE - *Part Number:*		**PE301CR**	

La Rubinetteria PAFFONI si riserva a termini di legge la proprietà del presentedisegno con divieto di riprodurlo o comunicarlo a terzi senza autorizzazione - *Rubinetteria Paffoni reserves the ownership of this drawing by law with the prohibition of reproducing it or communicating it to third parties without authorization*