P *Item*	CODICE *Code*	DESCRIZIONE *Designation*
1	ZBAS006..	Basetta ottone con O.R.
2	ZA91102R	Cartuccia completa Ø40senza distributore con regolazione
3	ZGHI001	Ghiera ferma cartuccia
4	ZCAP009..	Cappuccio sottoleva
5	ZLEV022..	Leva Pegaso
6	ZFIS007	Set fissaggio per miscelatore
7	ZFLX021..	Set flex inox mix d.estraib. s/gambo D.10 8x1 3/8 (3 pz.)
8	ZACC258	Rinforzo triangolare ABS per fissaggio
9	ZDOC002..	Doccia 2 getti in ABS
10	ZFLO011..	Flex cm.150 NYLON C/PESO ECOLOGICO
11	ZACC232	Valvolina antiritorno D.14

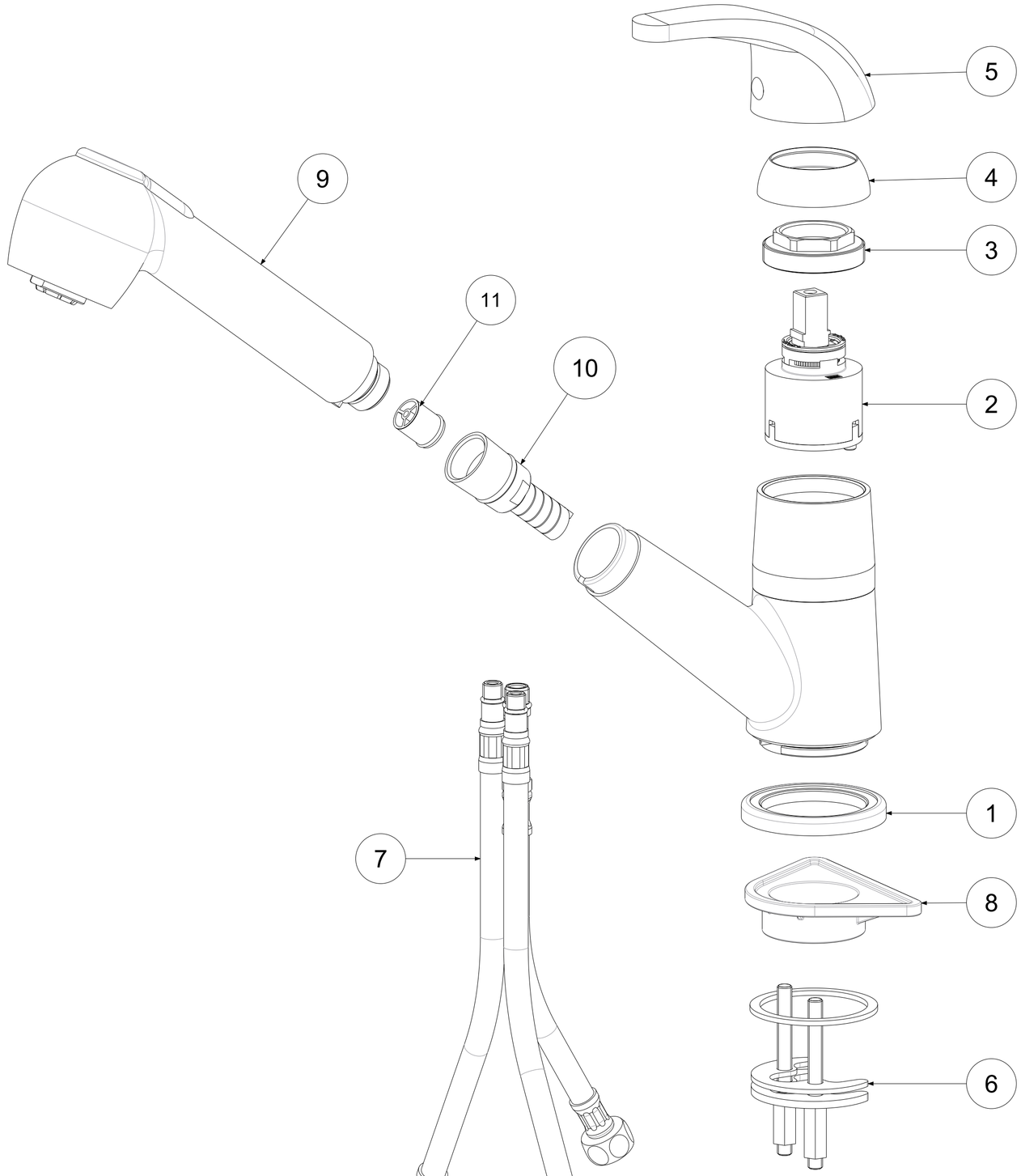

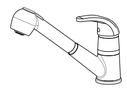

APPROVATO: *Approved:*			A2	SCALA *Scale*	1:1,429	MATERIALE *Material*	VARI
DISEGNATO: *Design:*	Gaboardi	26/04/2021		UNITA' *Unit*	mm	SERIE *Range*	PEGASO

DESCRIZIONE - *Description:*

Miscelatore lavello doccia PEGASO
One hole sink mixer with pull-out-spray PEGASO

FOGLIO - *Sheet:*	Ricambi	CODICE - *Part Number:*	**PE183CR**

La Rubinetteria PAFFONI si riserva a termini di legge la proprietà del presentedisegno con divieto di riprodurlo o comunicarlo a terzi senza autorizzazione - *Rubinetteria Paffoni reserves the ownership of this drawing by law with the prohibition of reproducing it or communicating it to third parties without authorization*