P *Item*	CODICE *Code*	DESCRIZIONE *Designation*
1	ZA91100R	Cartuccia Ø40 con distributore
2	ZGHI001	Ghiera ferma cartuccia
3	ZCAP009..	Cappuccio sottoleva
4	ZLEV022..	Leva Pegaso
5	ZCANA121..	Canna D28 x Mix PE181 con aeratore - CON RACCORDO AD INNESTO
6	ZAER002..	Aeratore 24x1
7	ZRAC073..	Raccordo G.3/8" con guarnizione e mezzaluna
8	ZFLX001..	Set flex inox 3/8" cm.35 c/guar.
9	ZFIS008	Set fissaggio
10	ZACC258	Rinforzo triangolare ABS per fissaggio

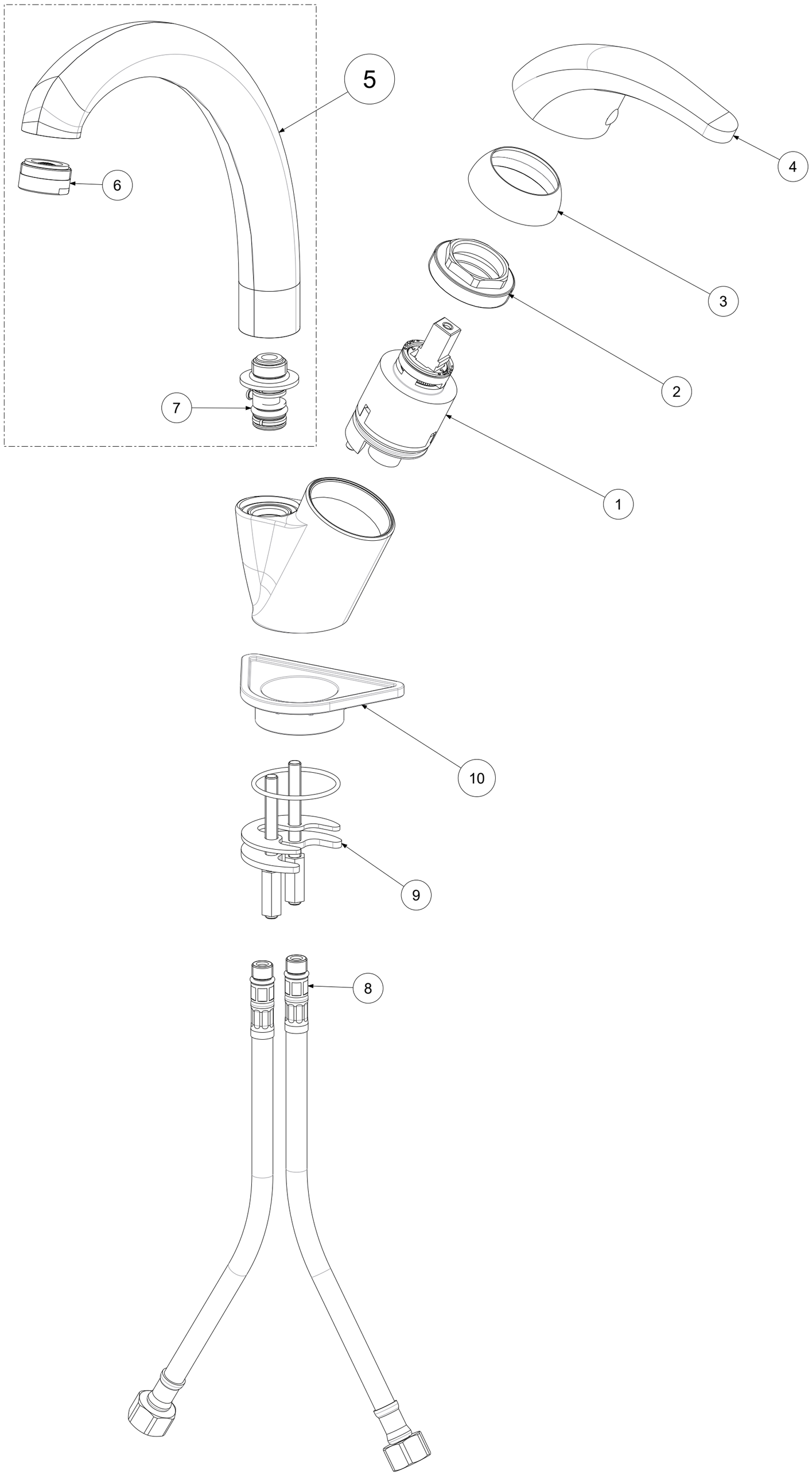

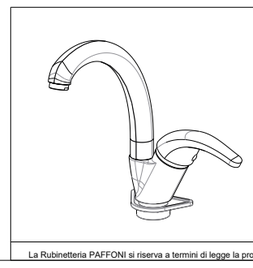

APPROVATO: *Approved:*			A2	SCALA *Scale*	1:1,667	MATERIALE *Material*	VARI
DISEGNATO: *Design:*	Bertoli	05/05/2021		UNITA' *Unit*	mm	SERIE *Range*	PEGASO
	DESCRIZIONE - *Description:* Misc. lavello canna tubo alta PEGASO *One hole sink mixer with HU swivel spout PEGASO*						
	FOGLIO - *Sheet:*		RICAMBI		CODICE - *Part Number:*		**PE181CR**

La Rubinetteria PAFFONI si riserva a termini di legge la proprietà del presentedisegno con divieto di riprodurlo o comunicarlo a terzi senza autorizzazione - *Rubinetteria Paffoni reserves the ownership of this drawing by law with the prohibition of reproducing it or communicating it to third parties without authorization*