P *Item*	CODICE *Code*	DESCRIZIONE *Designation*
1	ZA91192	Cartuccia completa Ø35mm con distributore
2	ZGHI003	Ghiera fermacartuccia
3	ZCAP010..	Cappuccio sottoleva in ABS
4	ZLEV231..	Leva completa ORANGE
5	ZSED032..	Sede Sinistra con OR x Mix a parete 022-023-026-161-168-168D
6	ZCAL024...	Calotta G3/4 per LIME/BLU 022 - 161 - 168
7	ZRAC004..	Raccordo 1/2" con OR
8	ZACC146	Valvolina antiritorno D.15 mod. normale Lungo
9	ZECC029..	Eccentrico con rosone 1/2"x3/4"

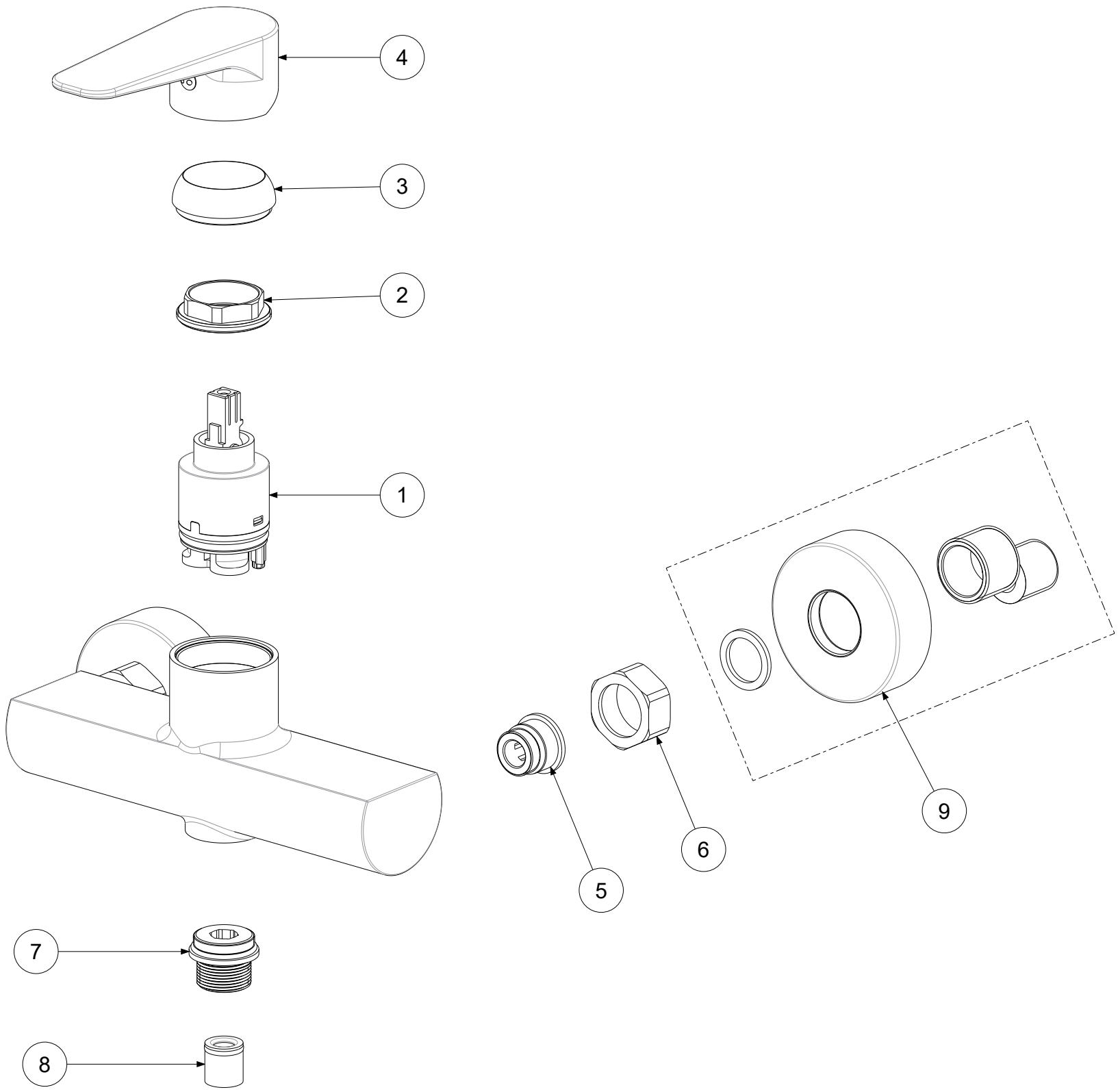

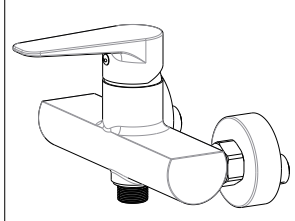

APPROVATO: *Approved:*			A3	SCALA *Scale*	0,500	MATERIALE *Material*	VARI
DISEGNATO: *Design:*	Gaboardi	25/07/2019		UNITA' *Unit*	mm	SERIE *Range*	ORANGE

DESCRIZIONE - *Description:*

Miscelatore doccia esterno 1/2' ORANGE
Shower mixer

FOGLIO - *Sheet:*	Ricambi	CODICE - *Part Number:*	**OG168CR**

La Rubinetteria PAFFONI si riserva a termini di legge la proprietà del presentedisegno con divieto di riprodurlo o comunicarlo a terzi senza autorizzazione - *Rubinetteria Paffoni reserves the ownership of this drawing by law with the prohibition of reproducing it or communicating it to third parties without authorization*