P *Item*	CODICE *Code*	DESCRIZIONE *Designation*
1	ZA91192	Cartuccia completa Ø35mm con distributore
2	ZGHI003	Ghiera fermacartuccia
3	ZCAP010..	Cappuccio sottoleva in ABS
4	ZLEV231..	Leva completa ORANGE
5	ZAER006..	Snodo con aeratore
6	ZAER059..	Aeratore completo Ø24
7	ZFIS008	Set fissaggio
8	ZFLX101CRPX	Set 2 flex inox SOFT PEX F3/8 cm.45

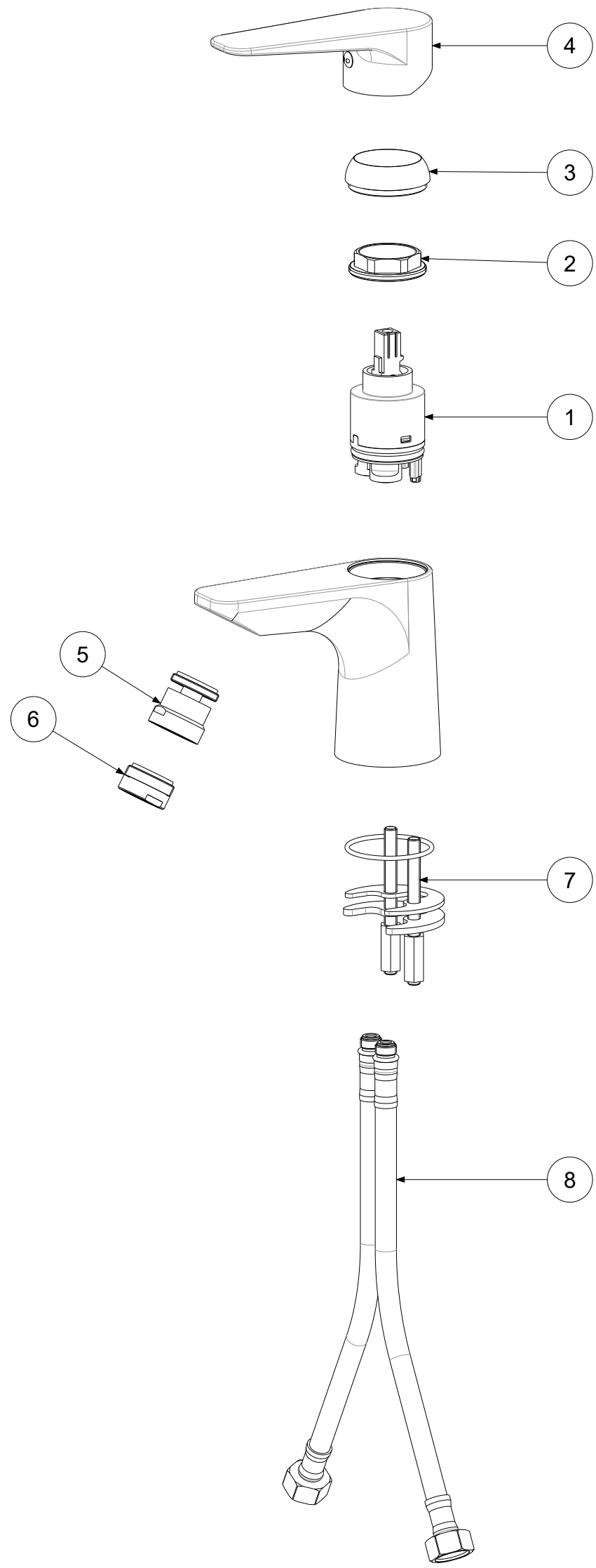

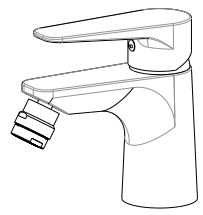

APPROVATO: *Approved:*			A3	SCALA *Scale*	1:2,5	MATERIALE *Material*	VARI
DISEGNATO: *Design:*	Gaboardi	05/07/2023		UNITA' *Unit*	mm	SERIE *Range*	ORANGE
	DESCRIZIONE - *Description:* Miscelatore bidet T/C ORANGE --						
	FOGLIO - *Sheet:*	Ricambi		CODICE - *Part Number:*			**OG131CR**

La Rubinetteria PAFFONI si riserva a termini di legge la proprietà del presentedisegno con divieto di riprodurlo o comunicarlo a terzi senza autorizzazione - *Rubinetteria Paffoni reserves the ownership of this drawing by law with the prohibition of reproducing it or communicating it to third parties without authorization*