P *Item*	CODICE *Code*	DESCRIZIONE *Designation*
1	ZA91192	Cartuccia completa Ø35mm con distributore
2	ZGHI003	Ghiera fermacartuccia
3	ZCAP010..	Cappuccio sottoleva in ABS
4	ZSED032..	Sede Sinistra con OR x Mix a parete 022-023-026-161-168-168D
5	ZCAL024...	Calotta G3/4 per LIME/BLU 022 - 161 - 168
6	ZAER003..	Aeratore 28x1M x vasca
7	ZLEV231..	Leva completa ORANGE
8	ZDEV088..V	Deviatore prolungato con valvolina
9	ZACC146	Valvolina antiritorno D.15 mod. normale Lungo
10	ZECC029..	Eccentrico con rosone 1/2"x3/4"
11	ZSUP022..	Supporto esterno snodato in ABS
12	ZFLO001..	Flessibile 1500mm doppia aggraffatura e calotta conica
13	ZDOC081..	Doccia monogetto TRIESTE BIS

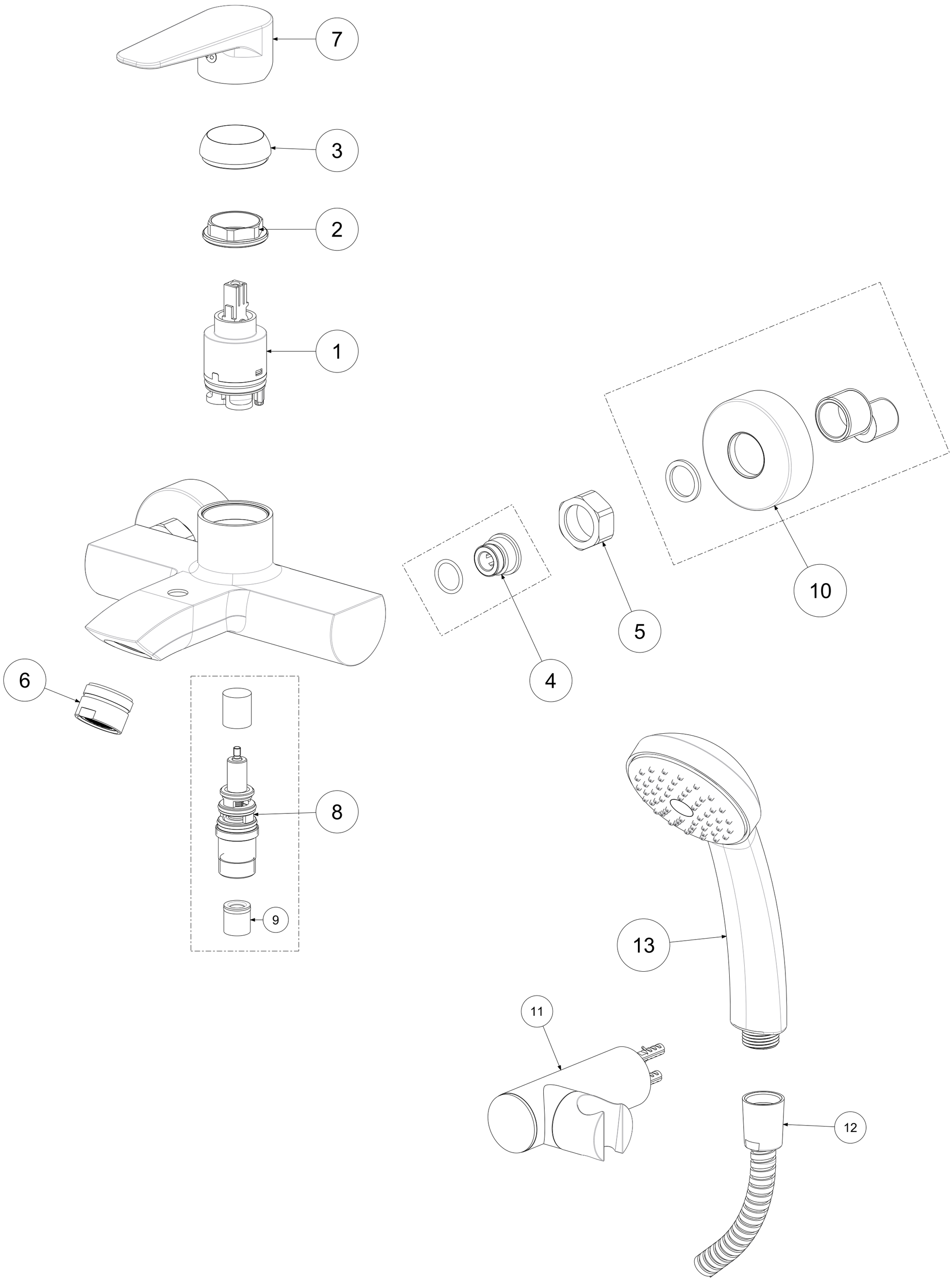

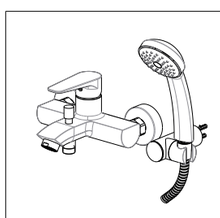

APPROVATO: *Approved:*			A2	SCALA *Scale*	1:1,667	MATERIALE *Material*	VARI
DISEGNATO: *Design:*	Gaboardi	04/07/2023		UNITA' *Unit*	mm	SERIE *Range*	ORANGE
paffoni	DESCRIZIONE - *Description:* Mix vasca con duplex ORANGE-- --						
	FOGLIO - *Sheet:*	ricambi		CODICE - *Part Number:*		**OG023CR**	

La Rubinetteria PAFFONI si riserva a termini di legge la proprietà del presentedisegno con divieto di riprodurlo o comunicarlo a terzi senza autorizzazione - *Rubinetteria Paffoni reserves the ownership of this drawing by law with the prohibition of reproducing it or communicating it to third parties without authorization*