| P<br>*Item* | CODICE<br>*Code* | DESCRIZIONE<br>*Designation* |
|---|---|---|
| 1 | ZA91100R | Cartuccia Mix D40 con distributore CON REGOLAZIONE |
| 2 | ZGHI001 | Ghiera ferma cartuccia |
| 3 | ZCAP009.. | Cappuccio sottoleva |
| 4 | ZLEV008.. | Leva NETTUNO |
| 5 | ZCANA123.. | Canna D24 a ponte 2 pieghe con aeratore PE180 |
| 6 | ZAER001.. | Aeratore Ø22x1F |
| 7 | ZRAC073.. | Raccordo G.3/8" con guarnizione e mezzaluna |
| 8 | ZFLX001.. | Set flex inox 3/8" cm.35 c/guar. |
| 9 | ZFIS008 | Set fissaggio |
| 10 | ZACC258 | Rinforzo triangolare ABS per fissaggio |

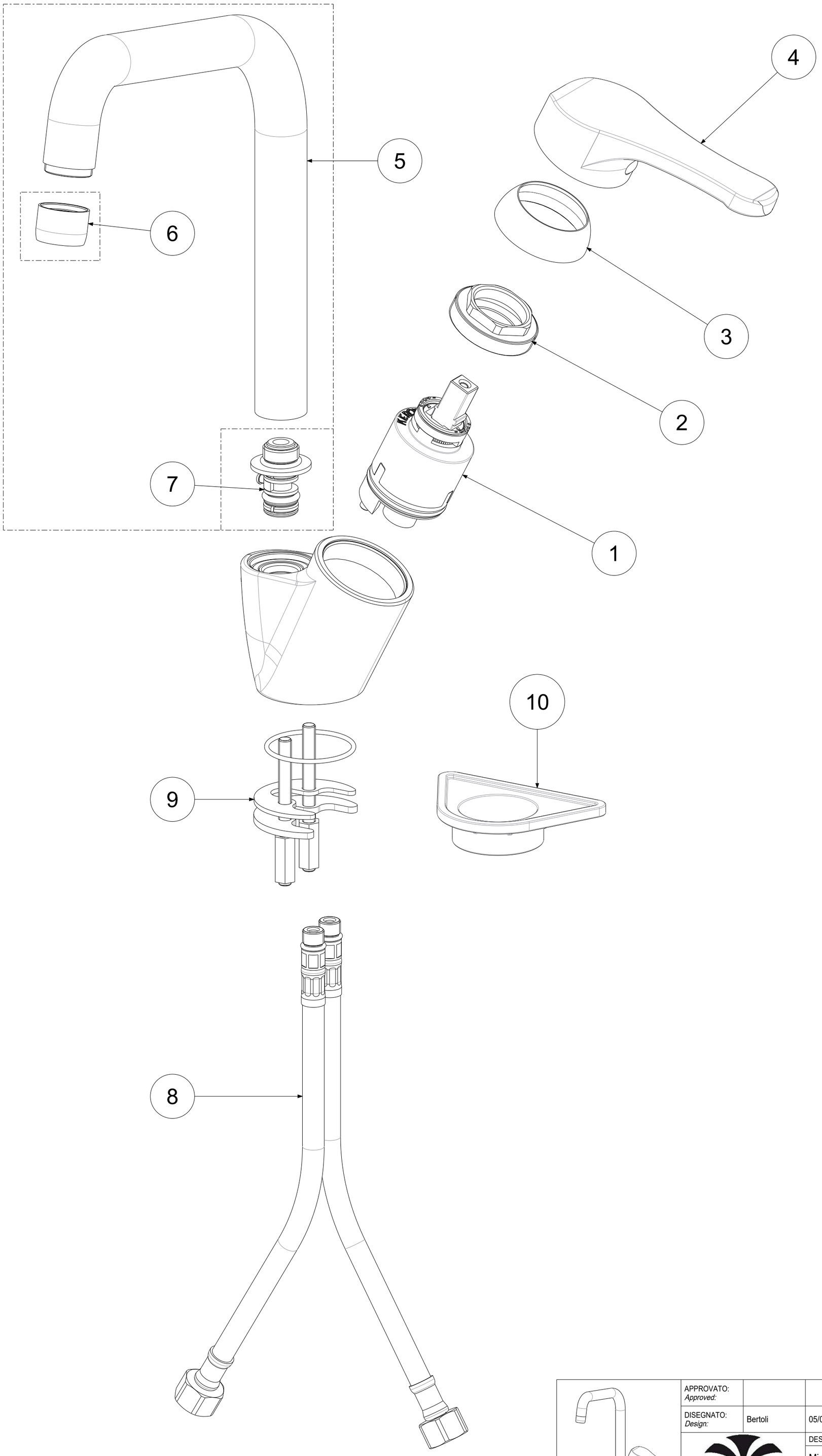


| | | | | | | | |
|---|---|---|---|---|---|---|---|
| | APPROVATO:<br>*Approved:* | | | A2 | SCALA<br>*Scale* | 1:1,429 | MATERIALE<br>*Material* | VARI |
| | DISEGNATO:<br>*Design:* | Bertoli | 05/05/2021 | | UNITA'<br>*Unit* | mm | SERIE<br>*Range* | NETTUNO |
| | paffoni | DESCRIZIONE - *Description:*<br>Miscelatore lavello canna tubo NETTUNO | | | | | | |
| | | FOGLIO - *Sheet:* | RICAMBI | | CODICE - *Part Number:* | | | **NT180CR** |

La Rubinetteria PAFFONI si riserva a termini di legge la proprietà del presentedisegno con divieto di riprodurlo o comunicarlo a terzi senza autorizzazione - *Rubinetteria Paffoni reserves the ownership of this drawing by law with the prohibition of reproducing it or communicating it to third parties without authorization*