P *Item*	CODICE *Code*	DESCRIZIONE *Designation*
1	ZA91100R	Cartuccia Ø40 con distributore
2	ZGHI001	Ghiera ferma cartuccia
3	ZCAP009..	Cappuccio sottoleva
4	ZLEV008..	Leva NETTUNO
5	ZSED001..	Sede per miscelatori a parete
6	ZCAL003..	Calotta 3/4" per miscelatore a parete
7	ZECC001..	Eccentrico 1/2 x 3/4 MIX
8	ZACC146	Valvolina antiritorno D.15 mod. normale Lungo

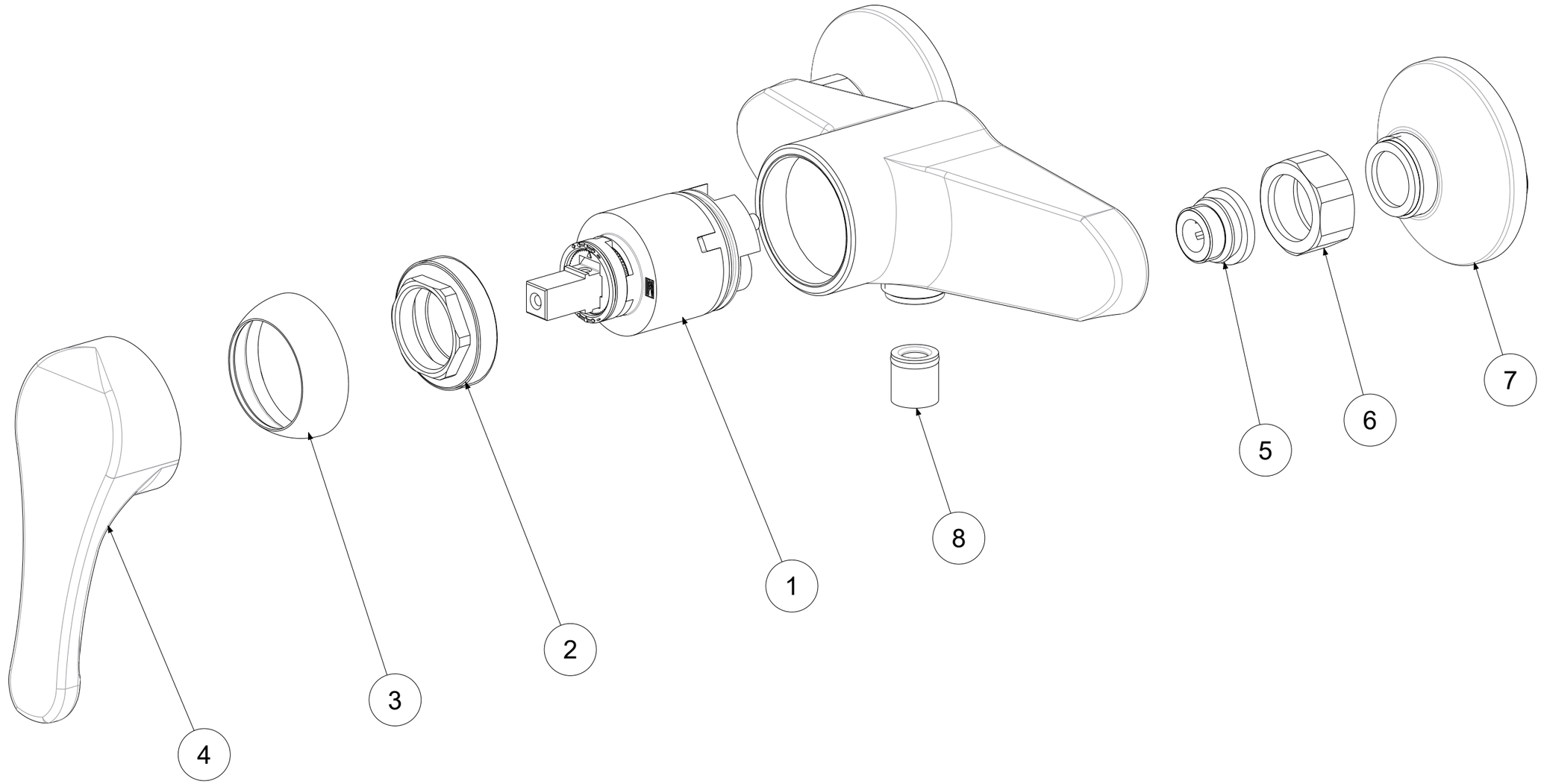

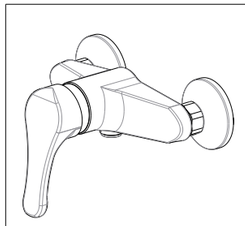

APPROVATO: *Approved:*			A3	SCALA *Scale*	0,700	MATERIALE *Material*	Vari
DISEGNATO: *Design:*	Gaboardi	28/04/2021		UNITA' *Unit*	mm	SERIE *Range*	Nettuno
paffoni	DESCRIZIONE - *Description:* Miscelatore doccia est. 1/2' NETTUNO--						
	FOGLIO - *Sheet:*		Ricambi	CODICE - *Part Number:*			**NT168CR**

La Rubinetteria PAFFONI si riserva a termini di legge la proprietà del presentedisegno con divieto di riprodurlo o comunicarlo a terzi senza autorizzazione - *Rubinetteria Paffoni reserves the ownership of this drawing by law with the prohibition of reproducing it or communicating it to third parties without authorization*