P *Item*	CODICE *Code*	DESCRIZIONE *Designation*
1	ZA91100R	Cartuccia Ø40 con distributore
2	ZGHI001	Ghiera ferma cartuccia
3	ZCAP009..	Cappuccio sottoleva
4	ZLEV008..	Leva NETTUNO
5	ZAER002..	Aeratore 24x1
6	ZFIS004	Set di fissaggio
7	ZFLX001..	Set flex inox 3/8" cm.35 c/guar.
8	ZAST003..	Asta piegata Ø5 + pomolo + snodino + OR
9	ZAST023..	Snodino per asta scarico
10	ZSCA002..	Scarico 1'1/4 modello NEW (ZM) c/tappo host.

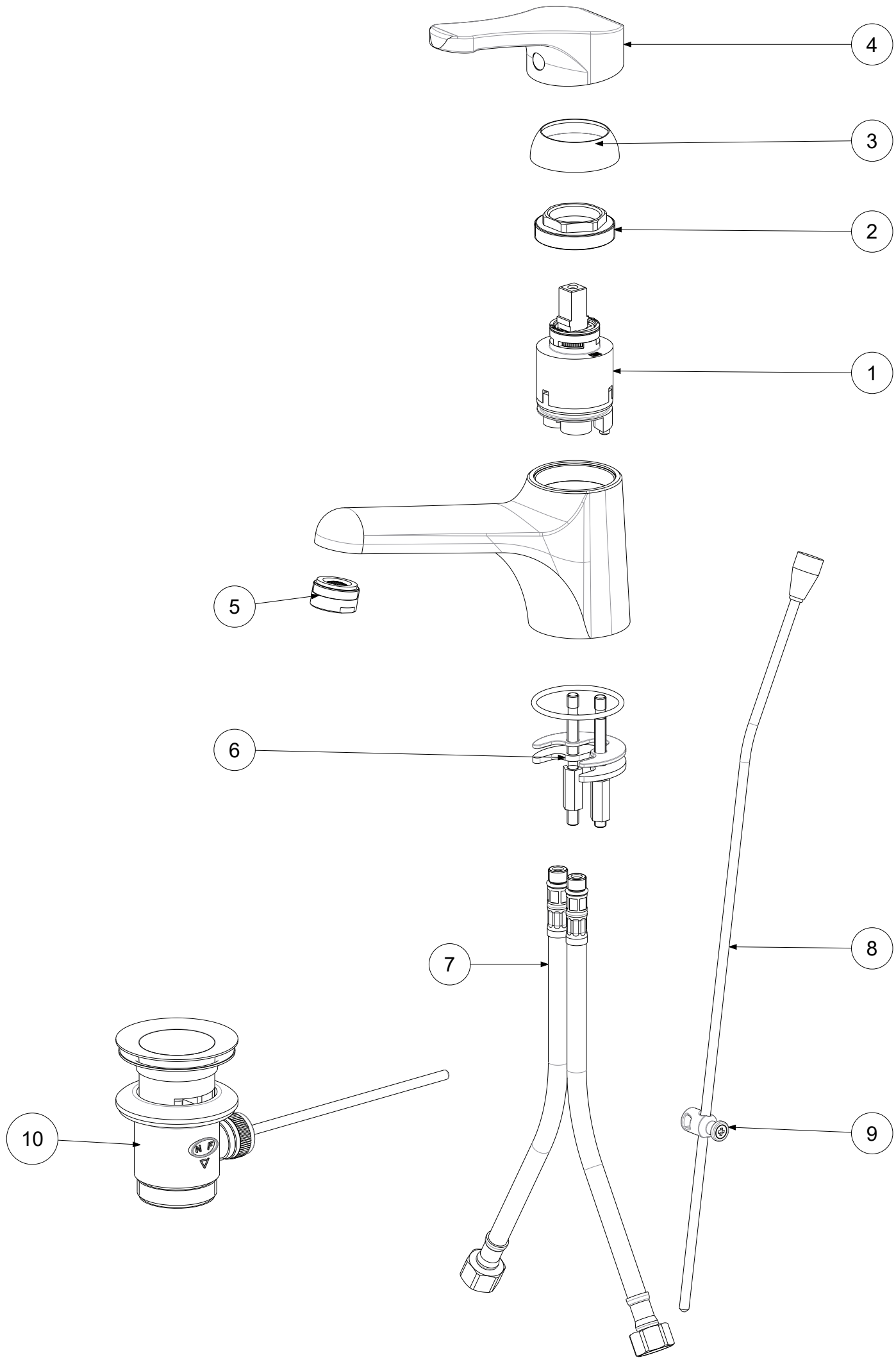

APPROVATO: *Approved:*			A3	SCALA *Scale*	0,400	MATERIALE *Material*	VARI
DISEGNATO: *Design:*	Giampani	26/04/2021		UNITA' *Unit*	mm	SERIE *Range*	NETTUNO
paffoni	DESCRIZIONE - *Description:* Misc. lavabo S/A 1'1/4 prolun.						
	FOGLIO - *Sheet:*	Ricambi		CODICE - *Part Number:*			**NT085CR**

La Rubinetteria PAFFONI si riserva a termini di legge la proprietà del presentedisegno con divieto di riprodurlo o comunicarlo a terzi senza autorizzazione - *Rubinetteria Paffoni reserves the ownership of this drawing by law with the prohibition of reproducing it or communicating it to third parties without authorization*