P *Item*	CODICE *Code*	DESCRIZIONE *Designation*
1	ZA91100R	Cartuccia Ø40 con distributore
2	ZGHI001	Ghiera ferma cartuccia
3	ZCAP009..	Cappuccio sottoleva
4	ZLEV008..	Leva NETTUNO
5	ZAER002..	Aeratore 24x1
6	ZFIS004	Set di fissaggio
7	ZFLX001..	Set flex inox 3/8" cm.35 c/guar.

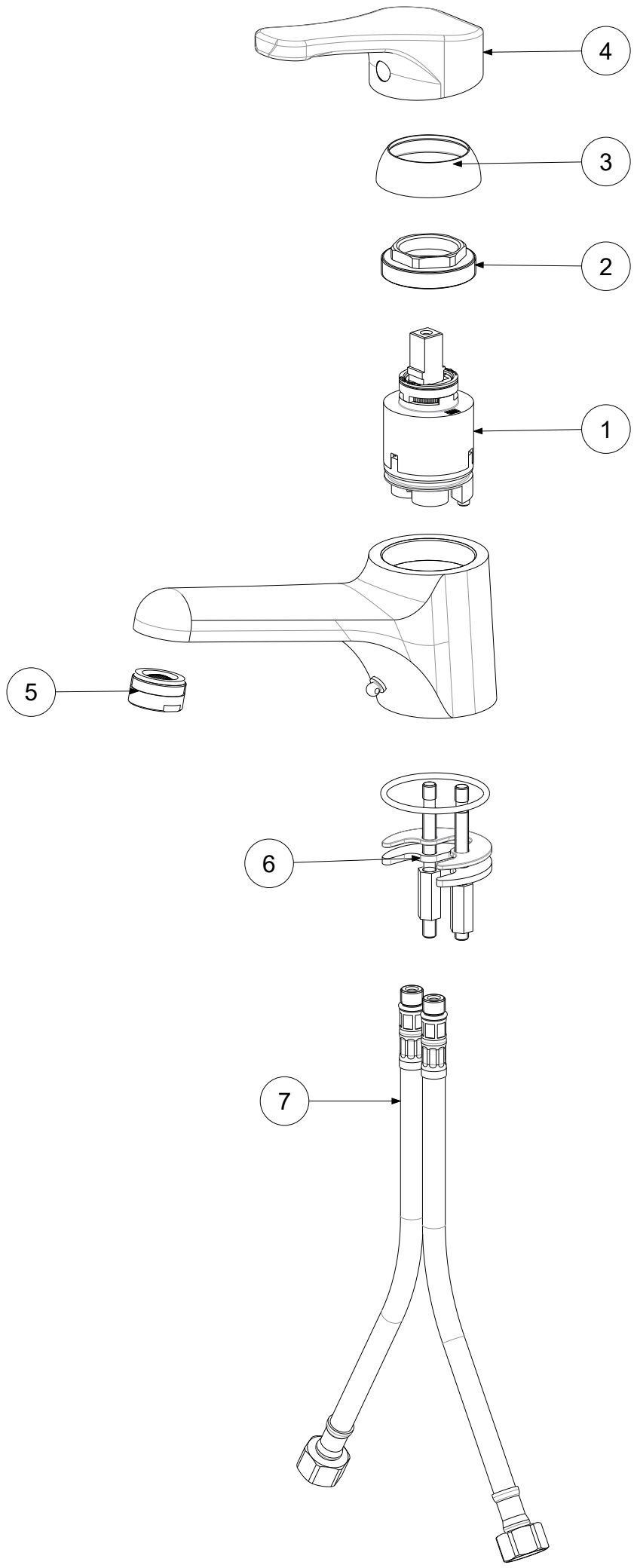

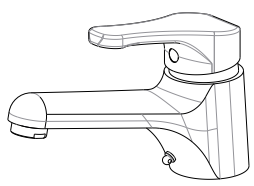

APPROVATO: *Approved:*			A3	SCALA *Scale*	0,400	MATERIALE *Material*	VARI
DISEGNATO: *Design:*	Giampani	26/04/2021		UNITA' *Unit*	mm	SERIE *Range*	NETTUNO
	DESCRIZIONE - *Description:* Misc. lavabo T/C prolungato						
	FOGLIO - *Sheet:*		Ricambi	CODICE - *Part Number:*			**NT081CR**

La Rubinetteria PAFFONI si riserva a termini di legge la proprietà del presentedisegno con divieto di riprodurlo o comunicarlo a terzi senza autorizzazione - *Rubinetteria Paffoni reserves the ownership of this drawing by law with the prohibition of reproducing it or communicating it to third parties without authorization*