P *Item*	CODICE *Code*	DESCRIZIONE *Designation*
1	ZA91102R	Cartuccia completa Ø40senza distributore con regolazione
2	ZCAP012..	Cappuccio sottoleva in metallo
3	ZDEV048..	Deviatore completo per miscelatore incasso
4	ZLEV008..	Leva NETTUNO
5	ZPIA002..	Piastra 2 fori con guarnizioni

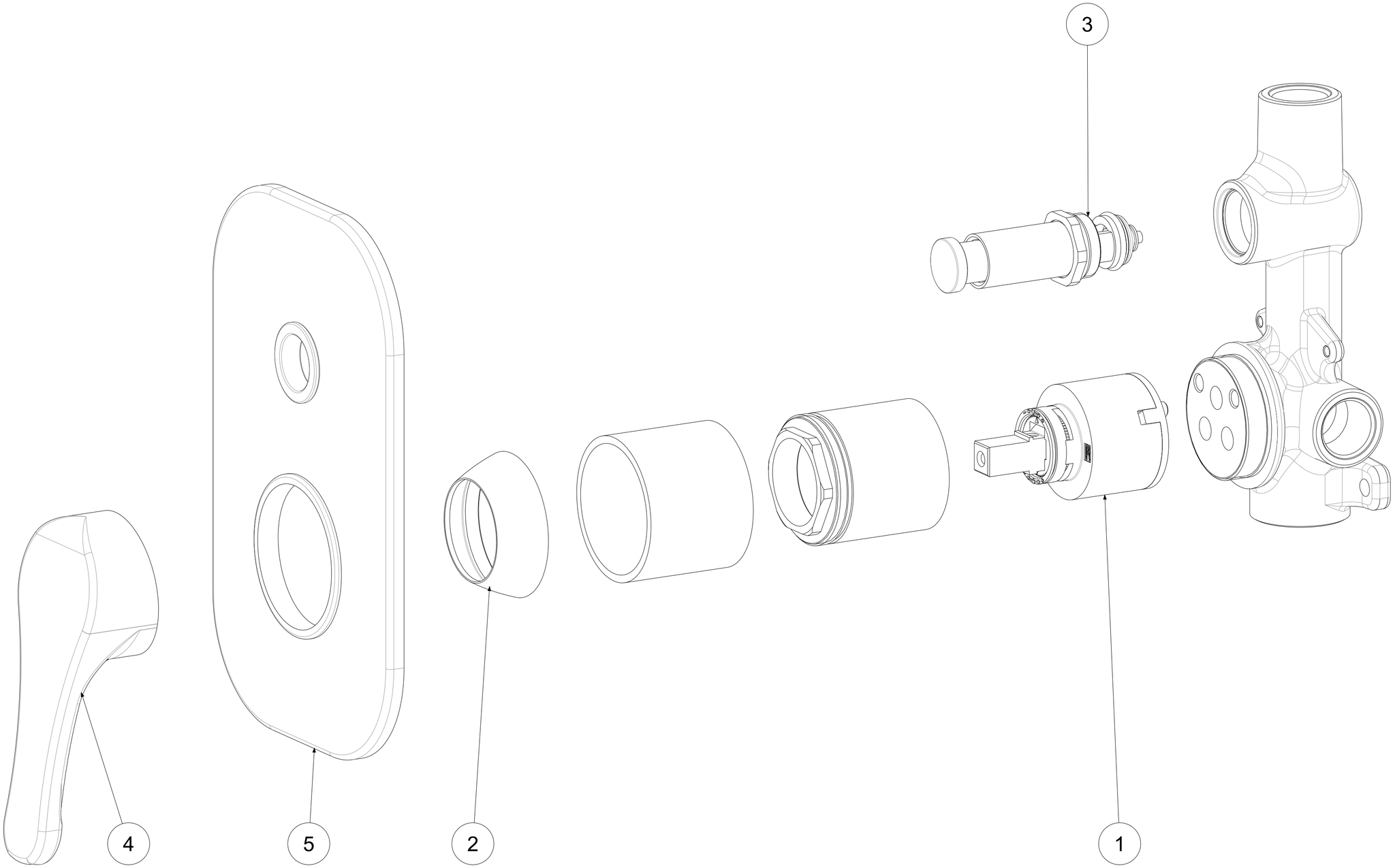

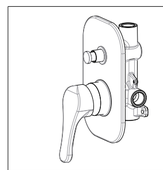

APPROVATO: *Approved:*			A2	SCALA *Scale*	1:1	MATERIALE *Material*	VARI
DISEGNATO: *Design:*	Gaboardi	21/04/2021		UNITA' *Unit*	mm	SERIE *Range*	NETTUNO

DESCRIZIONE - *Description:*

Miscelatore inc. con deviatore
Built-in mixer with diverter

FOGLIO - *Sheet:*	Ricambi	CODICE - *Part Number:*	**NT015CR**

La Rubinetteria PAFFONI si riserva a termini di legge la proprietà del presentedisegno con divieto di riprodurlo o comunicarlo a terzi senza autorizzazione - *Rubinetteria Paffoni reserves the ownership of this drawing by law with the prohibition of reproducing it or communicating it to third parties without authorization*