P *Item*	CODICE *Code*	DESCRIZIONE *Designation*
1	ZA91100R	Cartuccia Ø40 con distributore
2	ZGHI001	Ghiera ferma cartuccia
3	ZCAP009..	Cappuccio sottoleva
4	ZLEV043..	Leva clinica duemila
5	ZAER002..	Aeratore 24x1
6	ZFLX001..	Set flex inox 3/8" cm.35 c/guar.
7	ZFIS008	Set fissaggio

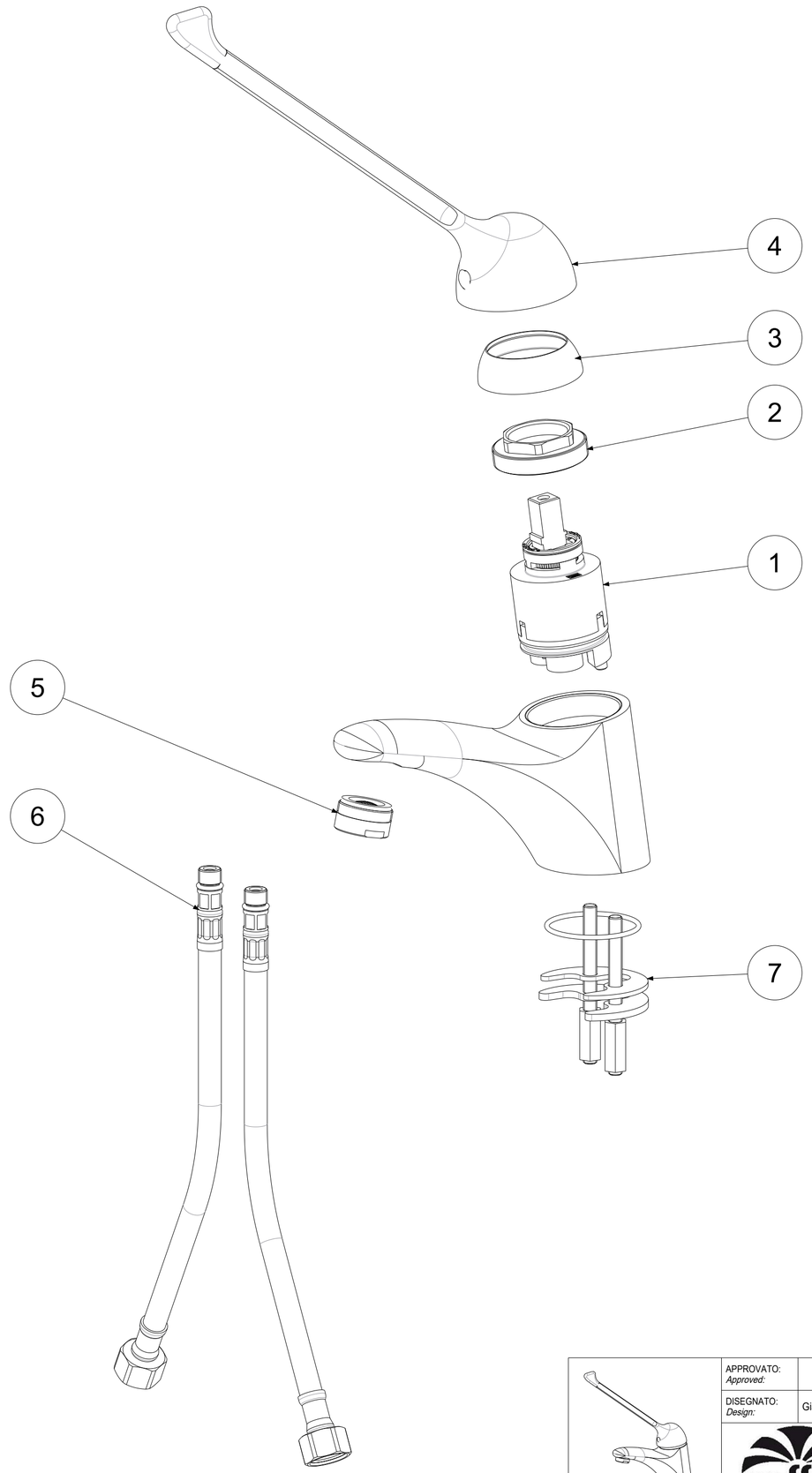

APPROVATO: *Approved:*			A2	SCALA *Scale*	1:1,667	MATERIALE *Material*	VARI
DISEGNATO: *Design:*	Giampani	04/05/2021		UNITA' *Unit*	mm	SERIE *Range*	NETTUNO DUE

DESCRIZIONE - *Description:*

Misc. lavabo T/C leva clinica
Long lever wash basin mixer chain holder only

FOGLIO - *Sheet:*	Ricambi	CODICE - *Part Number:*	**ND301CR**

La Rubinetteria PAFFONI si riserva a termini di legge la proprietà del presentedisegno con divieto di riprodurlo o comunicarlo a terzi senza autorizzazione - *Rubinetteria Paffoni reserves the ownership of this drawing by law with the prohibition of reproducing it or communicating it to third parties without authorization*