P *Item*	CODICE *Code*	DESCRIZIONE *Designation*
1	ZA91150	Cartuccia completa Ø40 mm senza distributore
2	ZGHI001	Ghiera ferma cartuccia
3	ZCAP009..	Cappuccio sottoleva
4	ZLEV200..	Leva completa rovesciata NETTUNO DUE
5	ZBAS039..	Basetta ottone con OR
6	ZFIS068	Set fissaggio
7	ZFLO011..	Flex cm.150 NYLON C/PESO ECOLOGICO
8	ZDOC002..	Doccia 2 getti in ABS
9	ZACC232	Valvolina antiritorno D.14
10	ZFLX006..	Set 3 flex inox
11	ZACC258	Rinforzo triangolare ABS per fissaggio

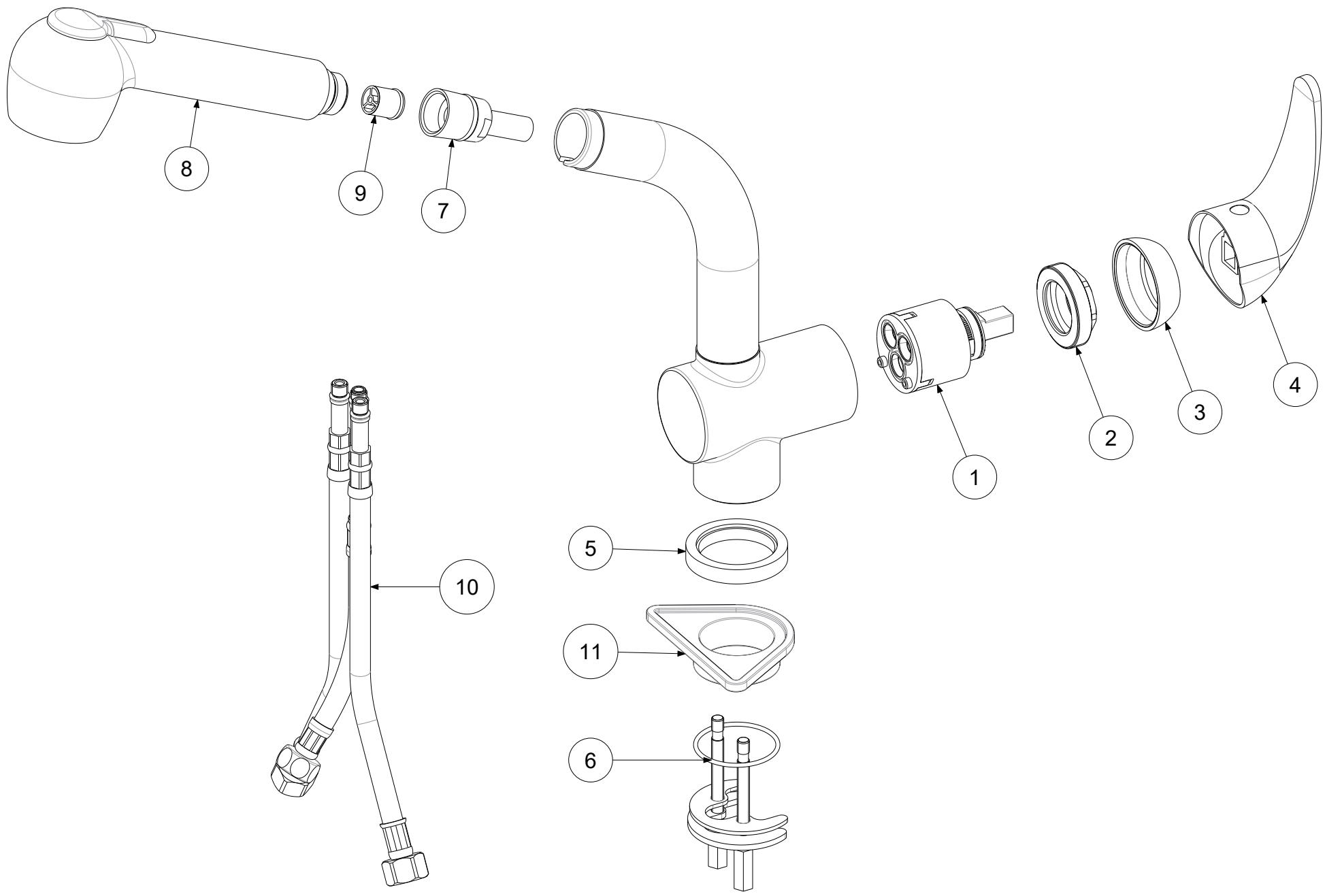

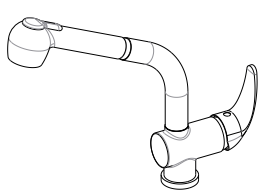

APPROVATO: *Approved:*			A3	SCALA *Scale*	0,400	MATERIALE *Material*	VARI
DISEGNATO: *Design:*	Gaboardi	12/10/2020		UNITA' *Unit*	mm	SERIE *Range*	NETTUNO DUE
paffoni	DESCRIZIONE - *Description:* Misc. lavello doccia laterale *One-hole sink mixer with swivelling spout with ABS pull out hand-shower*						
	FOGLIO - *Sheet:*	Ricambi		CODICE - *Part Number:*		**ND185CR**	

La Rubinetteria PAFFONI si riserva a termini di legge la proprietà del presentedisegno con divieto di riprodurlo o comunicarlo a terzi senza autorizzazione - *Rubinetteria Paffoni reserves the ownership of this drawing by law with the prohibition of reproducing it or communicating it to third parties without authorization*