P *Item*	CODICE *Code*	DESCRIZIONE *Designation*
1	ZVIT104..	Cartuccia termistatica per BOX
2	ZVIT001	Vitone dischi ceramici 90° dx
3	ZDEV105..	Vitone dischi ceramici 90° dx completo di prolunga
4	ZMAN148CR	Maniglia per cartuccia deviatore
5	ZRAC133	Raccordo per miscelatori termostatici con valvolina, retina e anello ottone
6	ZPIA113	Piastra inox 154x192 h.2 c/O.R x art.BOX512

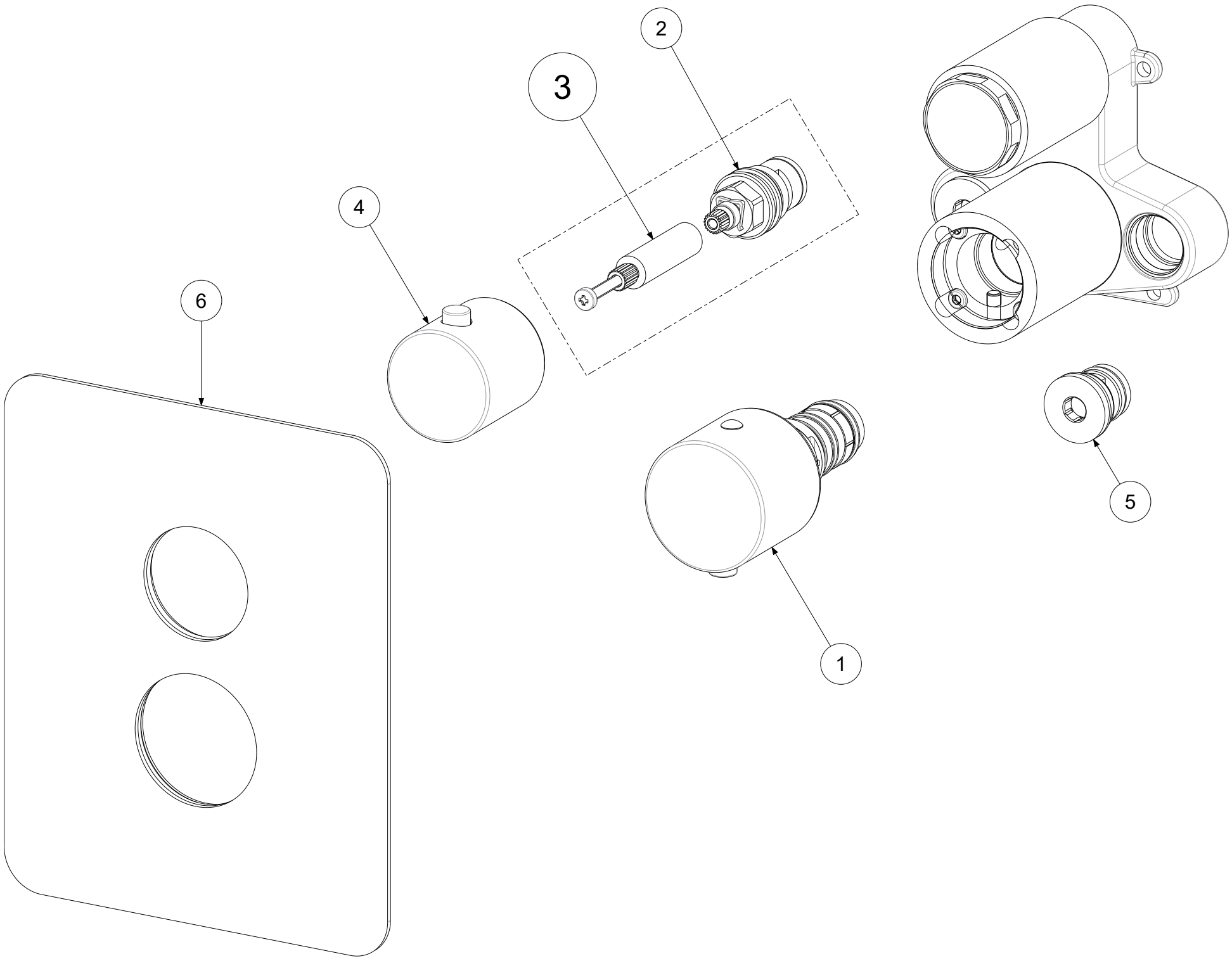

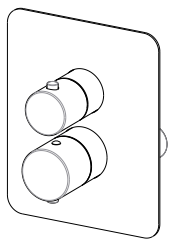

APPROVATO: *Approved:*			A3	SCALA *Scale*	0,600	MATERIALE *Material*	VARI
DISEGNATO: *Design:*	Bertoli	09/07/2021		UNITA' *Unit*	mm	SERIE *Range*	P-BOX
		DESCRIZIONE - *Description:*					
		Miscelatore incasso termostatico 1 uscita x PBOX001 c/piastra inox RETTANGOLARE					
		FOGLIO - *Sheet:*	Ricambi	CODICE - *Part Number:*		**LIQBOX512CR**	

La Rubinetteria PAFFONI si riserva a termini di legge la proprietà del presentedisegno con divieto di riprodurlo o comunicarlo a terzi senza autorizzazione - *Rubinetteria Paffoni reserves the ownership of this drawing by law with the prohibition of reproducing it or communicating it to third parties without authorization*