P *Item*	CODICE *Code*	DESCRIZIONE *Designation*
1	ZVIT125..	Cartuccia completa con maniglia x termostatico FREDDO
2	ZRAC022..	Raccordo 1/2" con OR
3	ZVIT002	Vitone dischi ceramici 90° sx
4	ZSED029..	Sede per miscelatori termostatici con valvolina e anello
5	ZCAL023..	Calotta per miscelatori a parete
6	ZMAN169..	Maniglia completa per vitone ceramico x Misc.Termostatico FREDDO
7	ZECC043..	Eccentrico con rosone per gruppi esterni
8	ZACC146	Valvolina antiritorno D.15 mod. normale Lungo

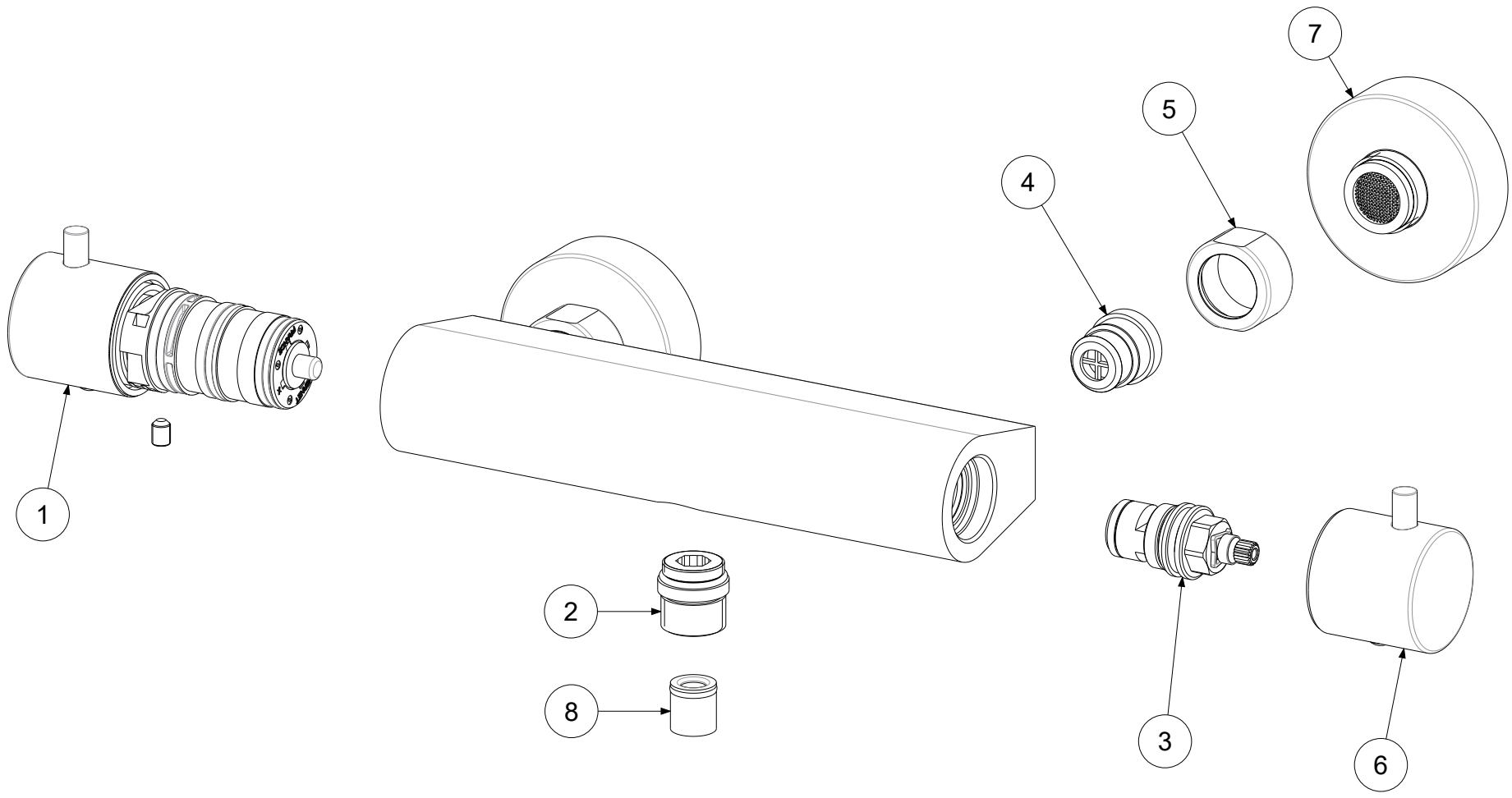

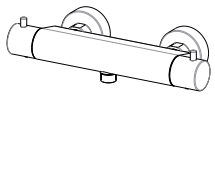

APPROVATO: *Approved:*			A3	SCALA *Scale*	0,500	MATERIALE *Material*	VARI
DISEGNATO: *Design:*	Giampani	08/02/2021		UNITA' *Unit*	mm	SERIE *Range*	LIQ

DESCRIZIONE - *Description:*

Miscelatore termostatico Cold Touch un uscita
--

FOGLIO - *Sheet:*	Ricambi	CODICE - *Part Number:*	**LIQ468CR**

La Rubinetteria PAFFONI si riserva a termini di legge la proprietà del presentedisegno con divieto di riprodurlo o comunicarlo a terzi senza autorizzazione - *Rubinetteria Paffoni reserves the ownership of this drawing by law with the prohibition of reproducing it or communicating it to third parties without authorization*