P *Item*	CODICE *Code*	DESCRIZIONE *Designation*
1	ZVIT087..	Cartuccia termostatica
2	ZVIT028	Cartuccia deviatore
3	ZGHI003	Ghiera fermacartuccia
4	ZMAN125..	Maniglia per vitone ceramico
5	ZRAC066..	Raccordo superiore 1/2" con OR
6	ZSED029..	Sede per miscelatori termostatici con valvolina e anello
7	ZCAL023..	Calotta per miscelatori a parete
8	ZECC043..	Eccentrico con rosone per gruppi esterni
9	ZAER003..	Aeratore Ø28x1M

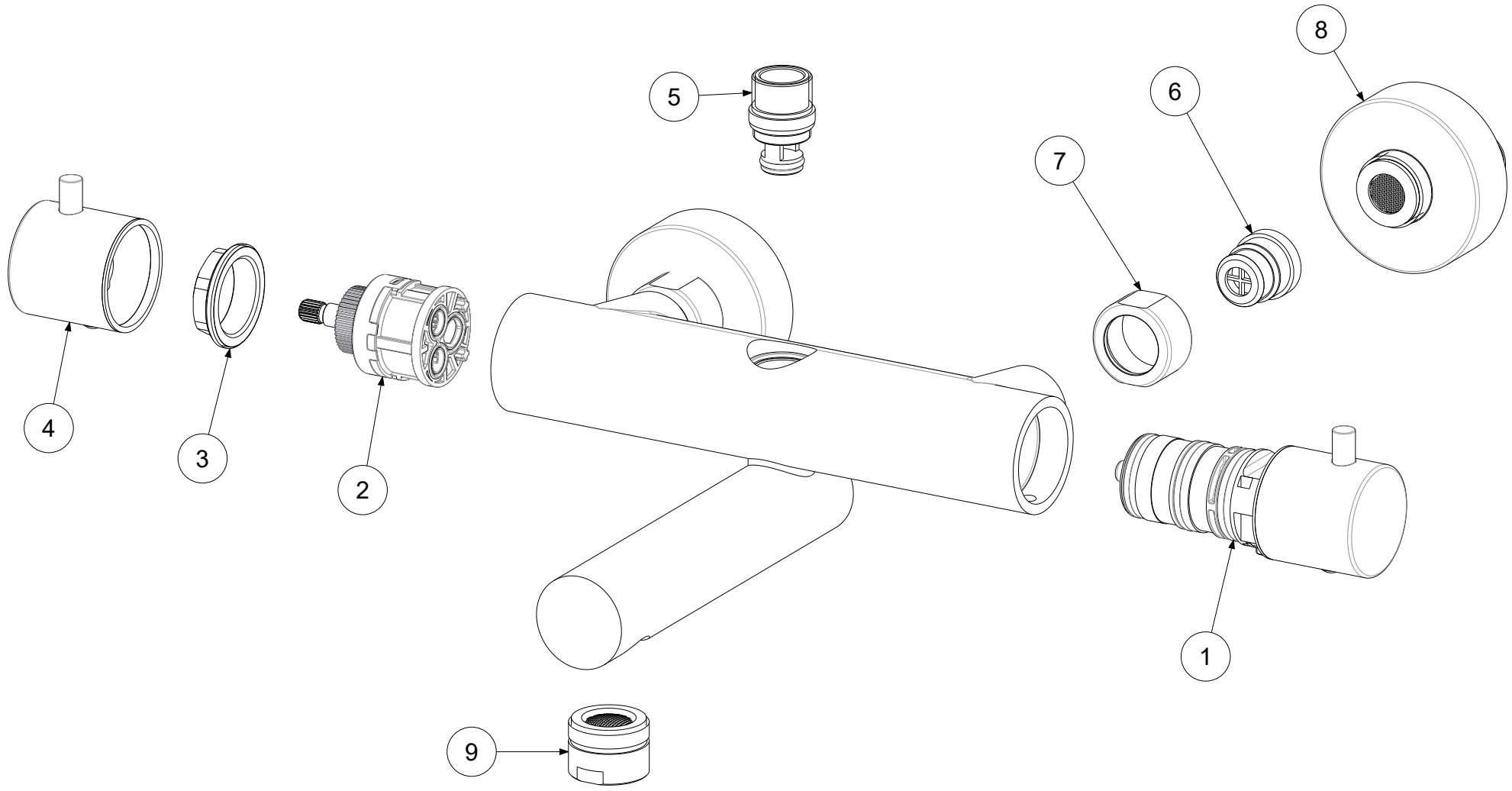

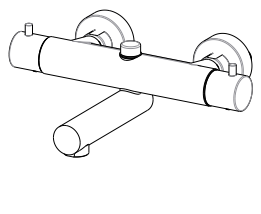

APPROVATO: *Approved:*			A3	SCALA *Scale*	1:2	MATERIALE *Material*	Vari
DISEGNATO: *Design:*	Bertoli	07/01/2021		UNITA' *Unit*	mm	SERIE *Range*	LIQ

DESCRIZIONE - *Description:*

M.termost. doccia est. (LIQ169) CON DEVIATORE+VELA LIGHT
Thermostatic shower mixer 2 outlets with spout

FOGLIO - *Sheet:*	Ricambi	CODICE - *Part Number:*	**LIQ020CR**

La Rubinetteria PAFFONI si riserva a termini di legge la proprietà del presentedisegno con divieto di riprodurlo o comunicarlo a terzi senza autorizzazione - *Rubinetteria Paffoni reserves the ownership of this drawing by law with the prohibition of reproducing it or communicating it to third parties without authorization*