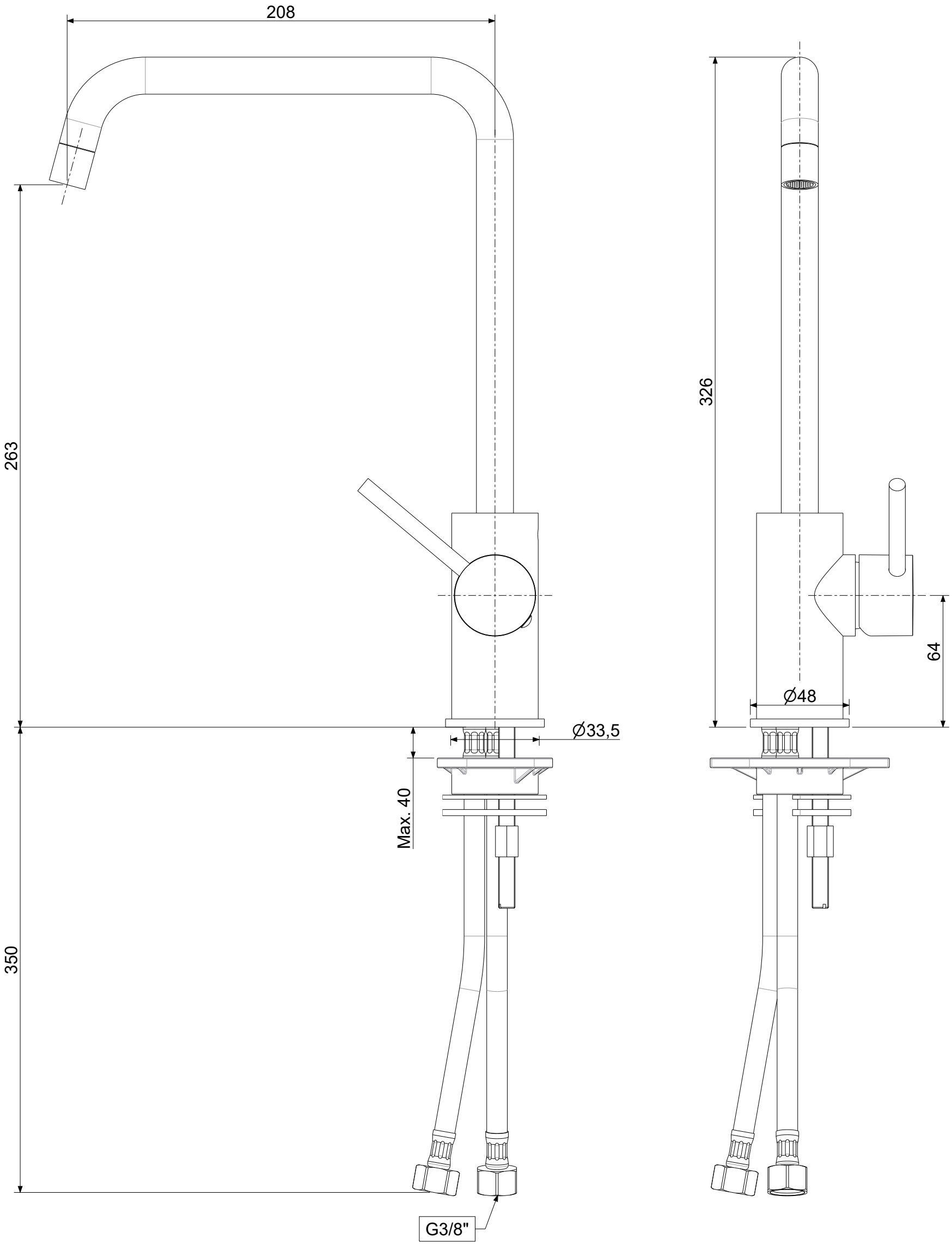

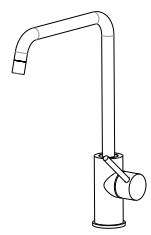

APPROVATO: *Approved:*			A3	SCALA *Scale*	0,500	MATERIALE *Material*	VARI
DISEGNATO: *Design:*	Barbero	17/06/2019		UNITA' *Unit*	mm	SERIE *Range*	Light
paffoni	DESCRIZIONE - *Description:* Miscelatore monoforo lavello canna d.18 2 pieghe *Bidet mixer with swivelling spout without pop up waste*						
	FOGLIO - *Sheet:*	TECNICO		CODICE - *Part Number:*		**LIG980CR**	
				PROGETTO - *Project:*		--	

La Rubinetteria PAFFONI si riserva a termini di legge la proprietà del presentedisegno con divieto di riprodurlo o comunicarlo a terzi senza autorizzazione - *Rubinetteria Paffoni reserves the ownership of this drawing by law with the prohibition of reproducing it or communicating it to third parties without authorization*