P *Item*	CODICE *Code*	DESCRIZIONE *Designation*
1	ZA91104R	Cartuccia miscelatore D.35 s/distributore CON REGOLAZIONE
2	ZGHI010	Ghiera ferma cartuccia 37 x 1
3	ZCAP034..	Cappuccio sottoleva metallo 37x1
4	ZPIA073..	Piastra Rettangolare abs 1 foro c/O.R. x P-BOX
5	ZLEV099..	Leva comp. mod.STANDARD

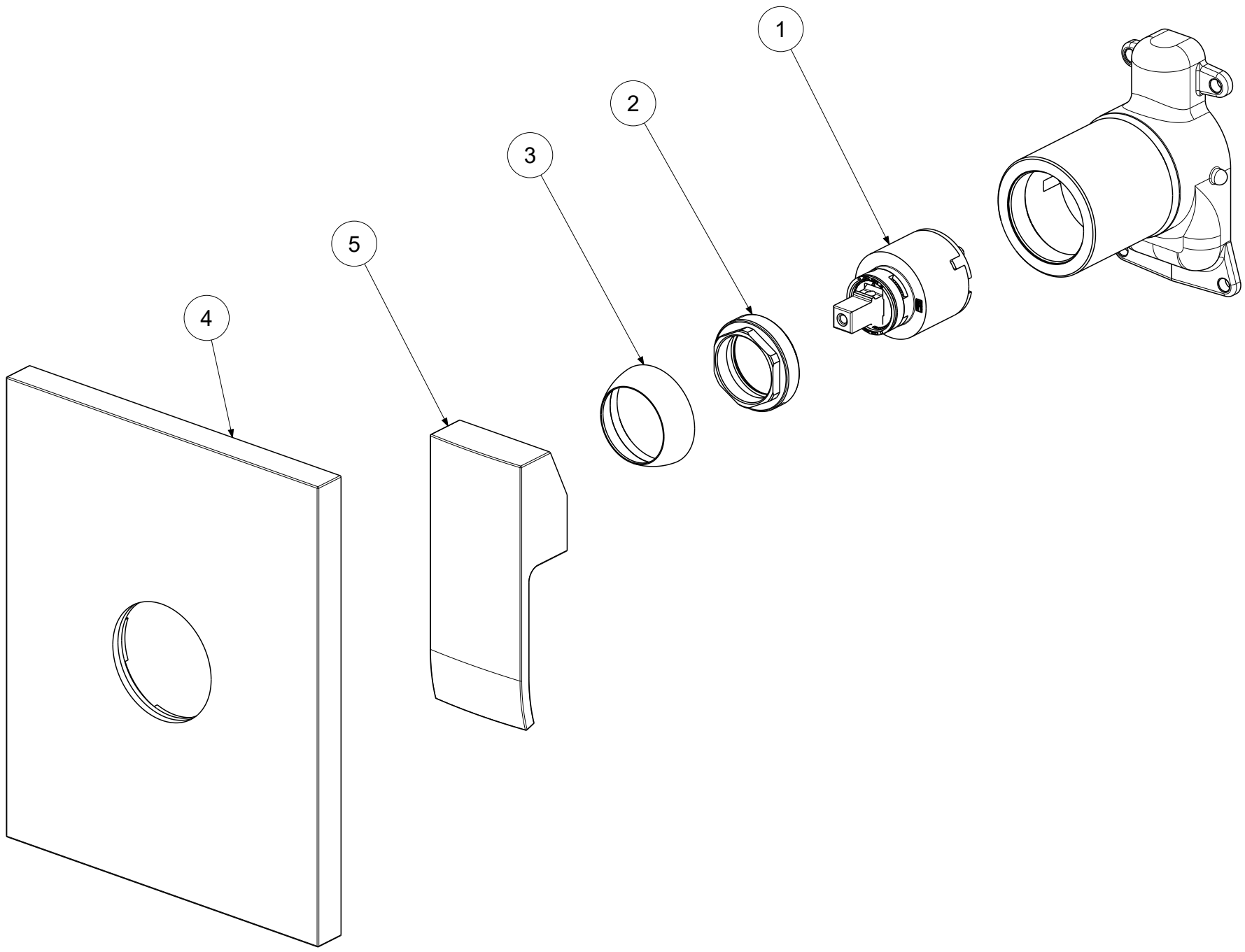

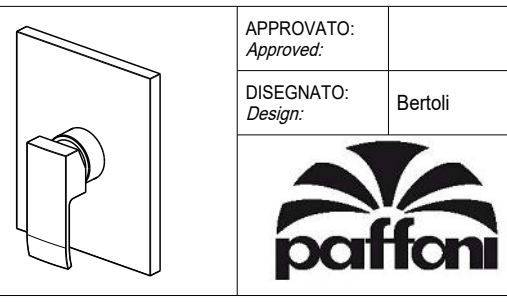

APPROVATO: *Approved:*			A3	SCALA *Scale*	0,500	MATERIALE *Material*	VARI
DISEGNATO: *Design:*	Bertoli	22/09/2020		UNITA' *Unit*	mm	SERIE *Range*	LEVEL

DESCRIZIONE - *Description:*

Miscelatore incasso PBOX 010 piastra ABS leva Standard LEVEL
External set for concealed shower mixer

FOGLIO - *Sheet:*	Ricambi	CODICE - *Part Number:*	**LESBOX010CR**

La Rubinetteria PAFFONI si riserva a termini di legge la proprietà del presentedisegno con divieto di riprodurlo o comunicarlo a terzi senza autorizzazione - *Rubinetteria Paffoni reserves the ownership of this drawing by law with the prohibition of reproducing it or communicating it to third parties without authorization*