P *Item*	CODICE *Code*	DESCRIZIONE *Designation*
1	ZBAS052..	Basetta 55 x 40 h.5 per art.085 Level
2	ZA91400	Cartuccia miscelatore D.25 NUOVA APERTA
3	ZGHI030..	Ghiera fermacartuccia (NUOVA) M30x1
4	ZCAP062..	Cappuccio sottoleva in metallo
5	ZLEV100..	Leva comp. mod.STANDARD x Level
6	ZAER078..	Aeratore Ø24x1M
7	ZFLX069..	Flex inox
8	ZFIS038	Set fissaggio
9	ZSCA050..	Scarico Clic-Clac 1"1/4G completo

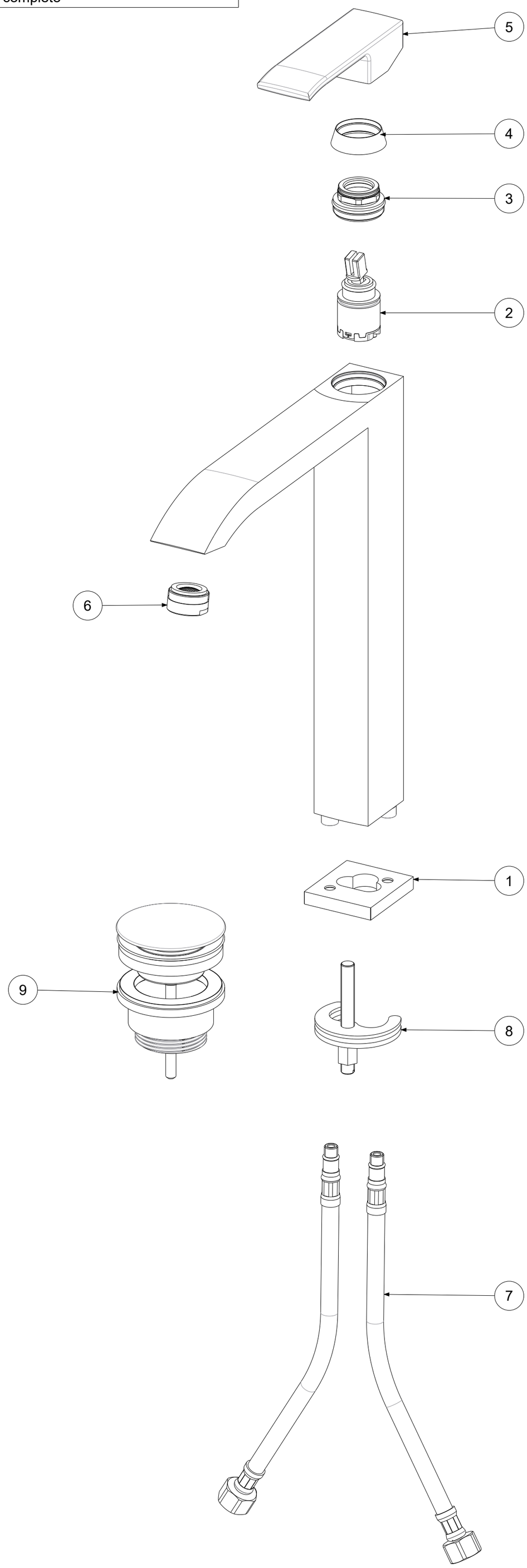

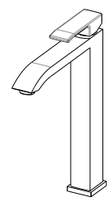

APPROVATO: *Approved:*			A2	SCALA *Scale*	0,500	MATERIALE *Material*	VARI
DISEGNATO: *Design:*	Gaboardi	05/08/2020		UNITA' *Unit*	mm	SERIE *Range*	LEVEL

DESCRIZIONE - *Description:*

Misc.lavabo T/C con scarico Clic-Clak 1"1/4 prolungato leva Standard
Wash basin mixer high model w/o waste Standard handle LEVEL

FOGLIO - *Sheet:*	Ricambi	CODICE - *Part Number:*	**LES081KCR**

La Rubinetteria PAFFONI si riserva a termini di legge la proprietà del presentedisegno con divieto di riprodurlo o comunicarlo a terzi senza autorizzazione - *Rubinetteria Paffoni reserves the ownership of this drawing by law with the prohibition of reproducing it or communicating it to third parties without authorization*