P *Item*	CODICE *Code*	DESCRIZIONE *Designation*
1	ZBAS052..	Basetta 55 x 40 h.5 per art.085 Level
2	ZA91400	Cartuccia miscelatore D.25 NUOVA APERTA
3	ZGHI030..	Ghiera fermacartuccia (NUOVA) M30x1
4	ZCAP062..	Cappuccio sottoleva in metallo
5	ZLEV100..	Leva comp. mod.STANDARD x Level
6	ZAER078..	Aeratore Ø24x1M
7	ZFLX069..	Flex inox
8	ZFIS038	Set fissaggio

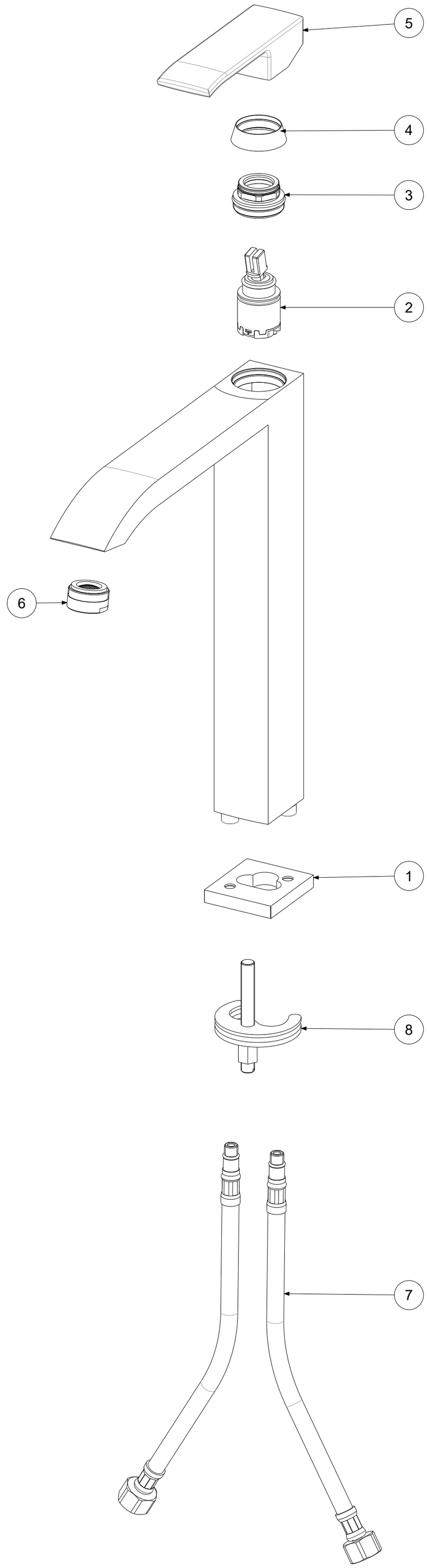

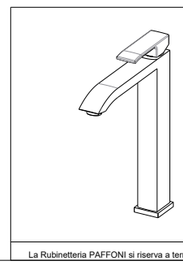

APPROVATO: *Approved:*			A2	SCALA *Scale*	0,500	MATERIALE *Material*	VARI
DISEGNATO: *Design:*	Bertoli	05/08/2020		UNITA' *Unit*	mm	SERIE *Range*	--
paffoni	DESCRIZIONE - *Description:* Misc.lavabo T/C prolungato leva Standard LEVEL *Tall wash basin mixer complete without pop up waste*						
	FOGLIO - *Sheet:*		Ricambi		CODICE - *Part Number:*		**LES081CR**

La Rubinetteria PAFFONI si riserva a termini di legge la proprietà del presentedisegno con divieto di riprodurlo o comunicarlo a terzi senza autorizzazione - *Rubinetteria Paffoni reserves the ownership of this drawing by law with the prohibition of reproducing it or communicating it to third parties without authorization*