P *Item*	CODICE *Code*	DESCRIZIONE *Designation*
1	ZA91400	Cartuccia miscelatore D.25 NUOVA APERTA
2	ZGHI030..	Ghiera fermacartuccia (NUOVA) M30x1
3	ZCAP062..	Cappuccio sottoleva in metallo
4	ZLEV100..	Leva comp. mod.STANDARD x Level
5	ZAER078..	Aeratore Ø24x1M
6	ZBAS051	Basetta ottone
7	ZFIS048	Sacch.fissaggio
8	ZFLX001..	Set flex inox 3/8" cm.35 c/guar.

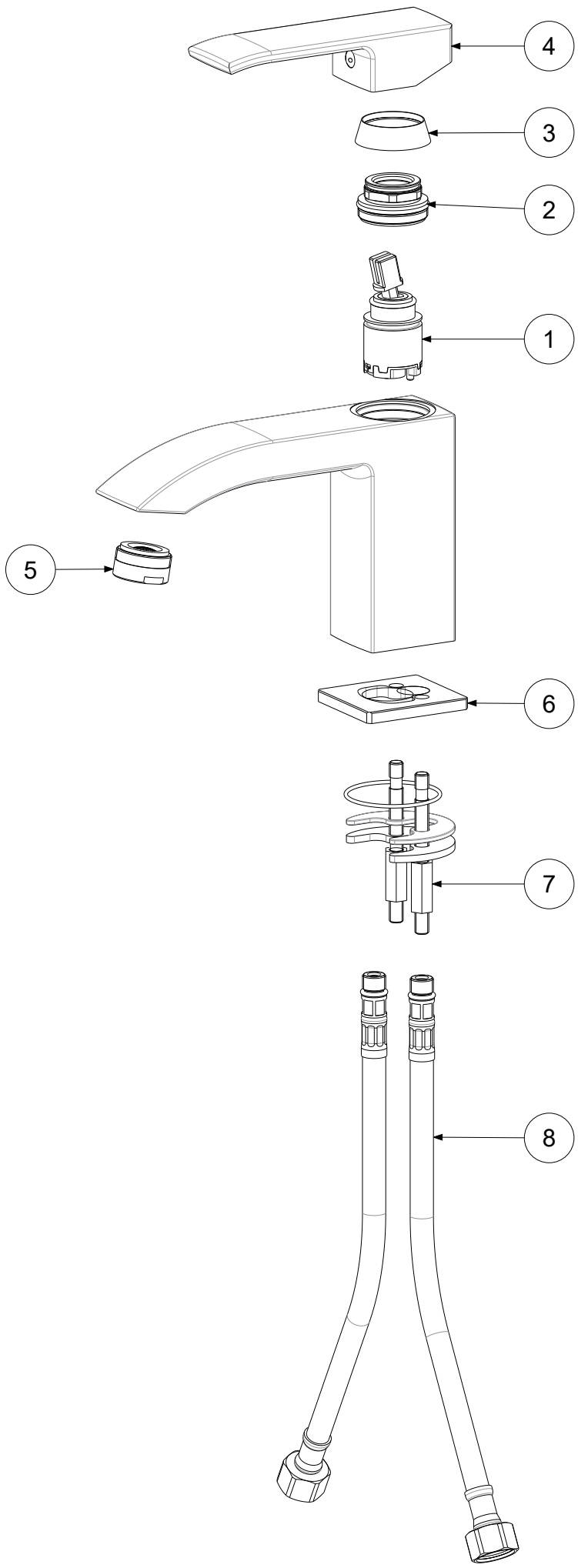

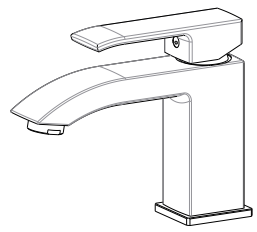

APPROVATO: *Approved:*			A3	SCALA *Scale*	0,400	MATERIALE *Material*	VARI
DISEGNATO: *Design:*	Giampani	03/11/2020		UNITA' *Unit*	mm	SERIE *Range*	LEVEL
paffoni	DESCRIZIONE - *Description:* Miscelatore lavabo S/A 1' 1/4 leva Standard						
	FOGLIO - *Sheet:*	Ricambi		CODICE - *Part Number:*		**LES071CR**	

La Rubinetteria PAFFONI si riserva a termini di legge la proprietà del presentedisegno con divieto di riprodurlo o comunicarlo a terzi senza autorizzazione - *Rubinetteria Paffoni reserves the ownership of this drawing by law with the prohibition of reproducing it or communicating it to third parties without authorization*