P *Item*	CODICE *Code*	DESCRIZIONE *Designation*
1	ZBAS050..	Basetta ottone per miscelatore bordo vasca
2	ZA91104R	Cartuccia miscelatore D.35 s/distributore CON REGOLAZIONE
3	ZGHI010	Ghiera ferma cartuccia 37 x 1
4	ZCAP034..	Cappuccio sottoleva metallo 37x1
5	ZLEV099..	Leva comp. mod.STANDARD
6	ZDEV007..	Deviatore completo per miscelatore bordo vasca
7	ZFIS028	Set fissaggio per miscelatore bordo vasca
8	ZFLX086..	Set 5 flex inox per miscelatore bordo vasca
9	ZRAC123..	Raccordo MF 15X1 completo con valv.antir.con guar.
10	ZBAS055..	Basetta in ottone per bocca bordo vasca
11	ZBOC039..	Bocca bordo vasca con basetta e fissaggio
12	ZFIS121	Fissagio 3/4 per bocca bordo vasca
13	ZBAS085..	Set basetta con gambo e fissaggio
14	ZFIS122	Fissaggio x Base DOCCIA Bordo vasca EVO-BIRILLO-LIGHT
15	ZFLO009..	Flessibile ottone doppia aggraffatura F1/2" - M15x1 mm.1500
16	ZDOC117..	Doccetta premium completa

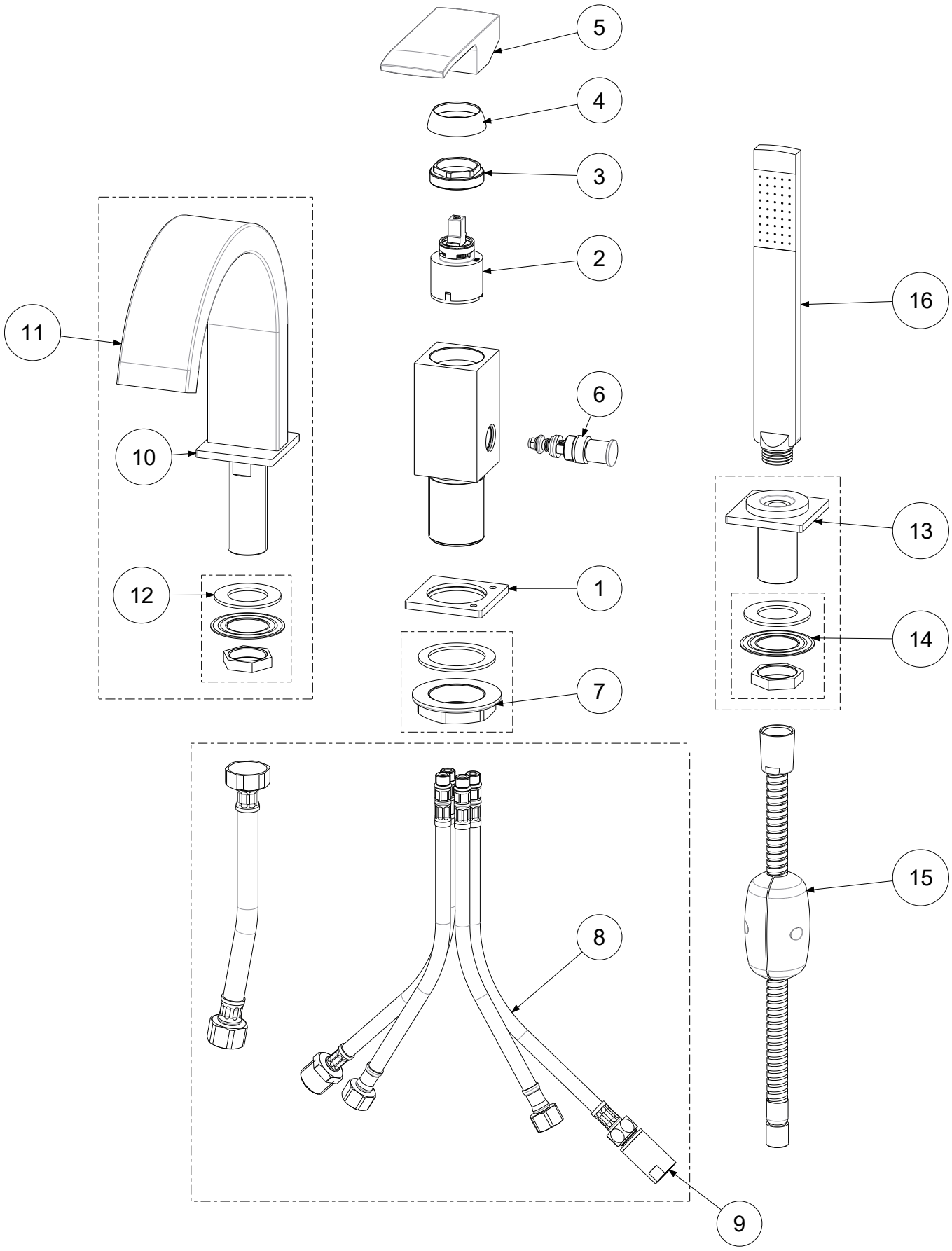

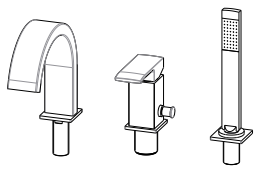

APPROVATO: *Approved:*			A3	SCALA *Scale*	0,280	MATERIALE *Material*	VARI
DISEGNATO: *Design:*	Bertoli	03/08/2020		UNITA' *Unit*	mm	SERIE *Range*	--
paffoni	DESCRIZIONE - *Description:* Batteria bordo vasca con bocca erog.leva Standard LEVEL *Deck mounted mixer with diverter*						
	FOGLIO - *Sheet:*	Ricambi	CODICE - *Part Number:*		**LES040CR**		

La Rubinetteria PAFFONI si riserva a termini di legge la proprietà del presentedisegno con divieto di riprodurlo o comunicarlo a terzi senza autorizzazione - *Rubinetteria Paffoni reserves the ownership of this drawing by law with the prohibition of reproducing it or communicating it to third parties without authorization*