P *Item*	CODICE *Code*	DESCRIZIONE *Designation*
1	ZVIT118..	Cartuccia Termostatica con sottomaniglia x LEQBOX512/516
2	ZVIT058	Cartuccia deviatore Ø30mm
3	ZDEV106	Deviatore (Cartuccia + vite + prolunga) x LEQBOX516 / LIQBOX016/516
4	ZRAC133	Raccordo per miscelatori termostatici con valvolina, retina e anello ottone
5	ZPIA113	Piastra inox 154x192 h.2 c/O.R x art.BOX512
6	ZMAN150	Maniglia completa per cartuccia termostatica
7	ZMAN149	Maniglia completa per cartuccia deviatore

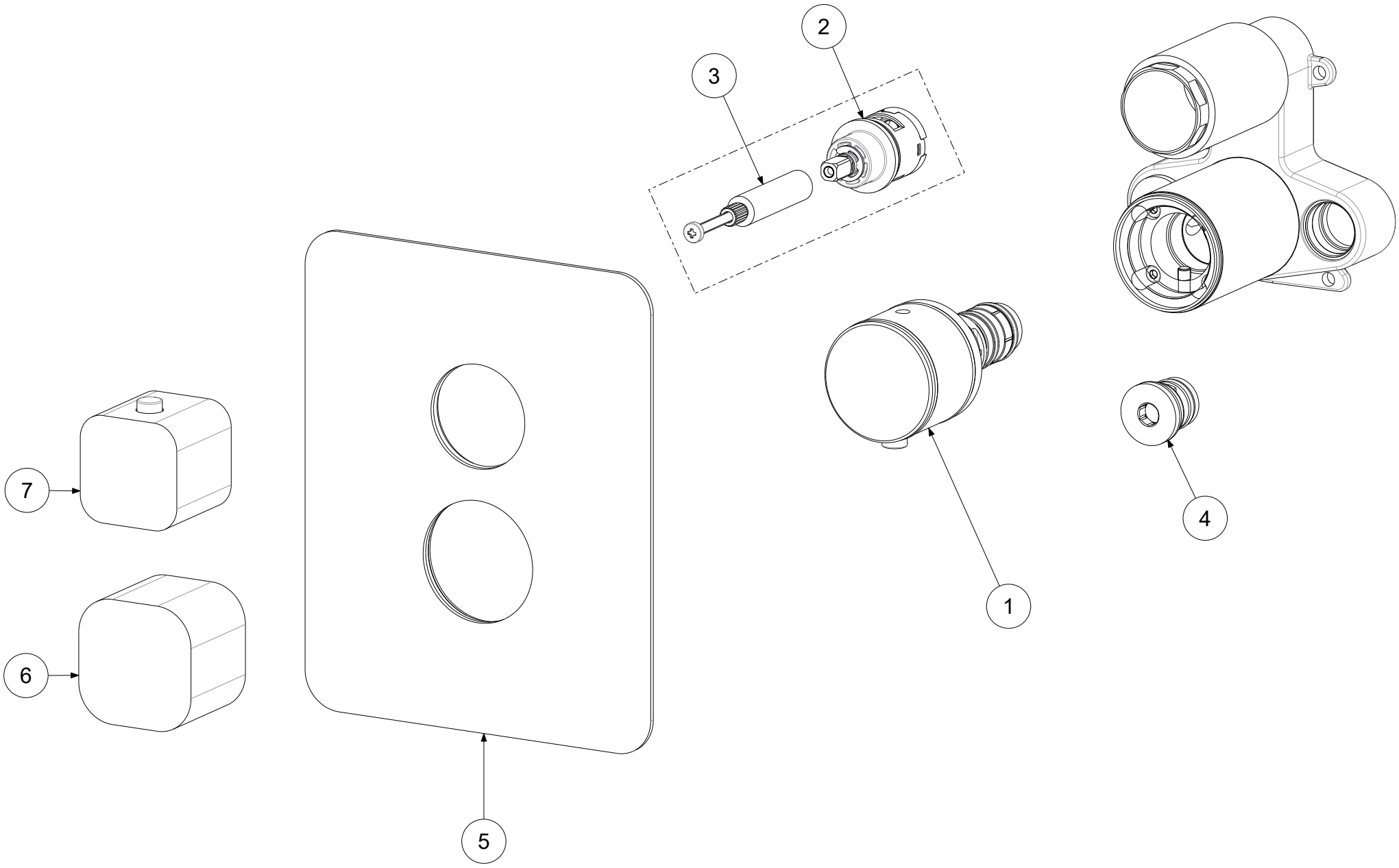

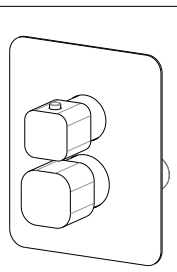

APPROVATO: *Approved:*			A3	SCALA *Scale*	0,500	MATERIALE *Material*	VARI
DISEGNATO: *Design:*	Bertoli	13/07/2021		UNITA' *Unit*	mm	SERIE *Range*	P-BOX
	DESCRIZIONE - *Description:*						
	Miscelatore incasso termostatico 2 uscite x PBOX001 c/piastra inox Rettangolare						
	FOGLIO - *Sheet:*		Ricambi		CODICE - *Part Number:*		**LEQBOX516CR**

La Rubinetteria PAFFONI si riserva a termini di legge la proprietà del presentedisegno con divieto di riprodurlo o comunicarlo a terzi senza autorizzazione - *Rubinetteria Paffoni reserves the ownership of this drawing by law with the prohibition of reproducing it or communicating it to third parties without authorization*