P *Item*	CODICE *Code*	DESCRIZIONE *Designation*
1	ZRAC039	Raccordo per miscelatori termostatici con valvolina, retina e anello ottone
2	ZACC424..	Anello in metallo per cartuccia termostatica
3	ZVIT052	Cartuccia termostatica
4	ZVIT090	Cartuccia deviatore (2 uscite) Ø32mm
5	ZCAP068..	Cappuccio sottoleva in metallo per vitone/deviatore
6	ZACC466..	Corpo Maniglia-raccordo x Level LEQ 510-514-515 c/vite cromo LATO DEVIATORE
7	ZPIA043../M	Piastra rettangolare con guarnizione
8	ZMANV093..	Maniglia completa per cartuccia deviatore
9	ZMANV095..	Maniglia completa per cartuccia termostatica
10	ZFIS148	Set fissaggio x leve LEQ TERMOSTATICO (grano+grano+chiavetta+bottone)

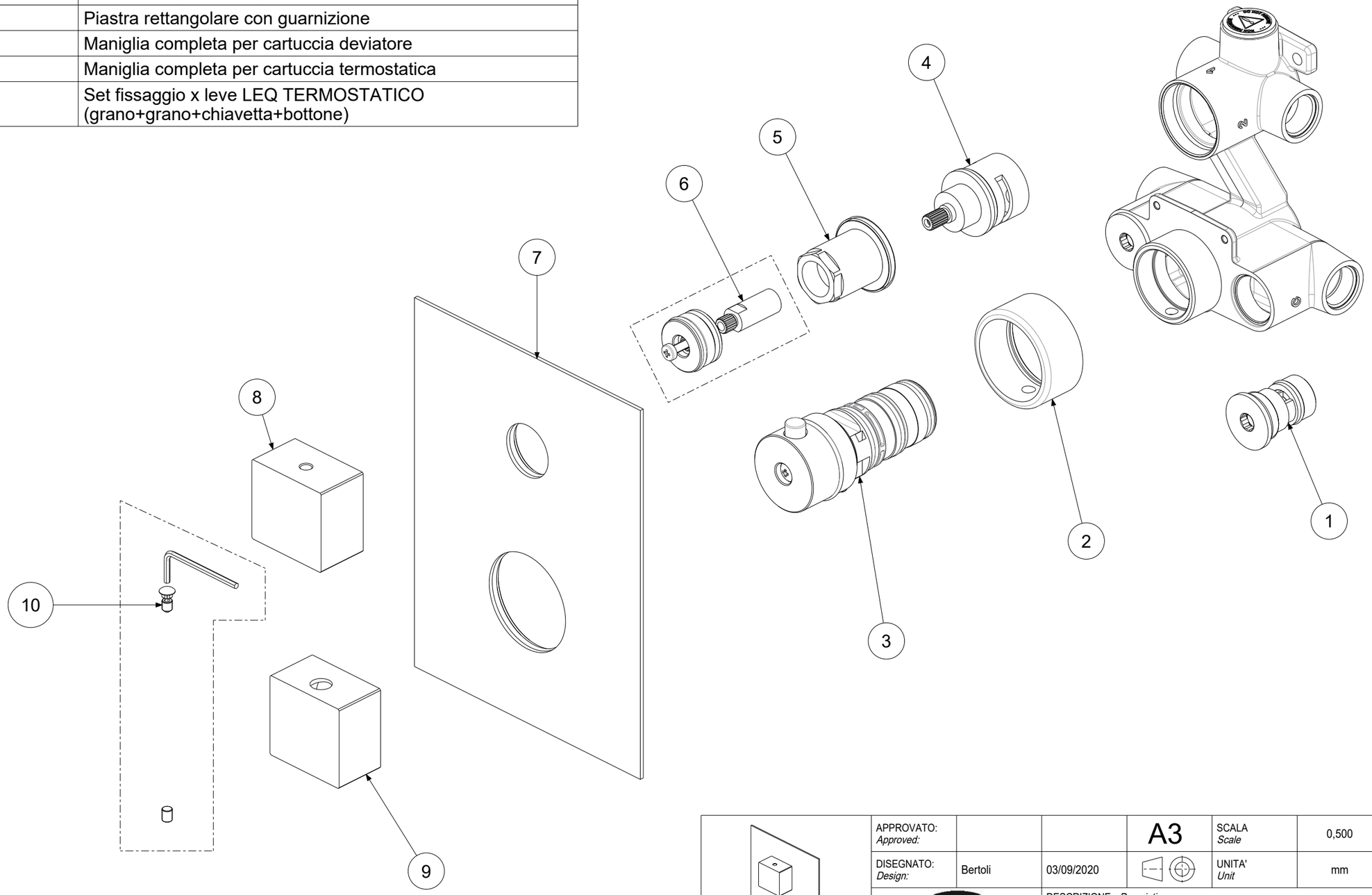

APPROVATO: *Approved:*			A3	SCALA *Scale*	0,500	MATERIALE *Material*	VARI
DISEGNATO: *Design:*	Bertoli	03/09/2020		UNITA' *Unit*	mm	SERIE *Range*	LEVEL
	DESCRIZIONE - *Description:* Misc.termostatico incasso piastra rettangolare Metallo con 2 Uscite LEVEL *Concealed thermostatic shower mixer (2 outlets)*						
	FOGLIO - *Sheet:*	Ricambi	CODICE - *Part Number:*	**LEQ518CR-M**			

La Rubinetteria PAFFONI si riserva a termini di legge la proprietà del presentedisegno con divieto di riprodurlo o comunicarlo a terzi senza autorizzazione - *Rubinetteria Paffoni reserves the ownership of this drawing by law with the prohibition of reproducing it or communicating it to third parties without authorization*