P *Item*	CODICE *Code*	DESCRIZIONE *Designation*
1	ZVIT064..	Cartuccia termostatica con maniglia graduata
2	ZVIT128	Vitone ceramico 90° Blu x art. LEQ268CR
3	ZMAN120..	Maniglia per vitone a dischi ceramici
4	ZSED028	Sede per miscelatori termostatici con valvolina e anello
5	ZCAL016..	Calotta per miscelatori termostatici
6	ZRAC022..	Raccordo 1/2" con OR
7	ZACC146	Valvolina antiritorno D.15 mod. normale Lungo
8	ZECC043..	Eccentrico con rosone per gruppi esterni
9	ZSUP025..	Supporto esterno Level snodato in ABS
10	ZFLO001CR	Flessibile 1500mm doppia aggraffatura e calotta conica
11	ZDOC117..	Doccetta premium completa

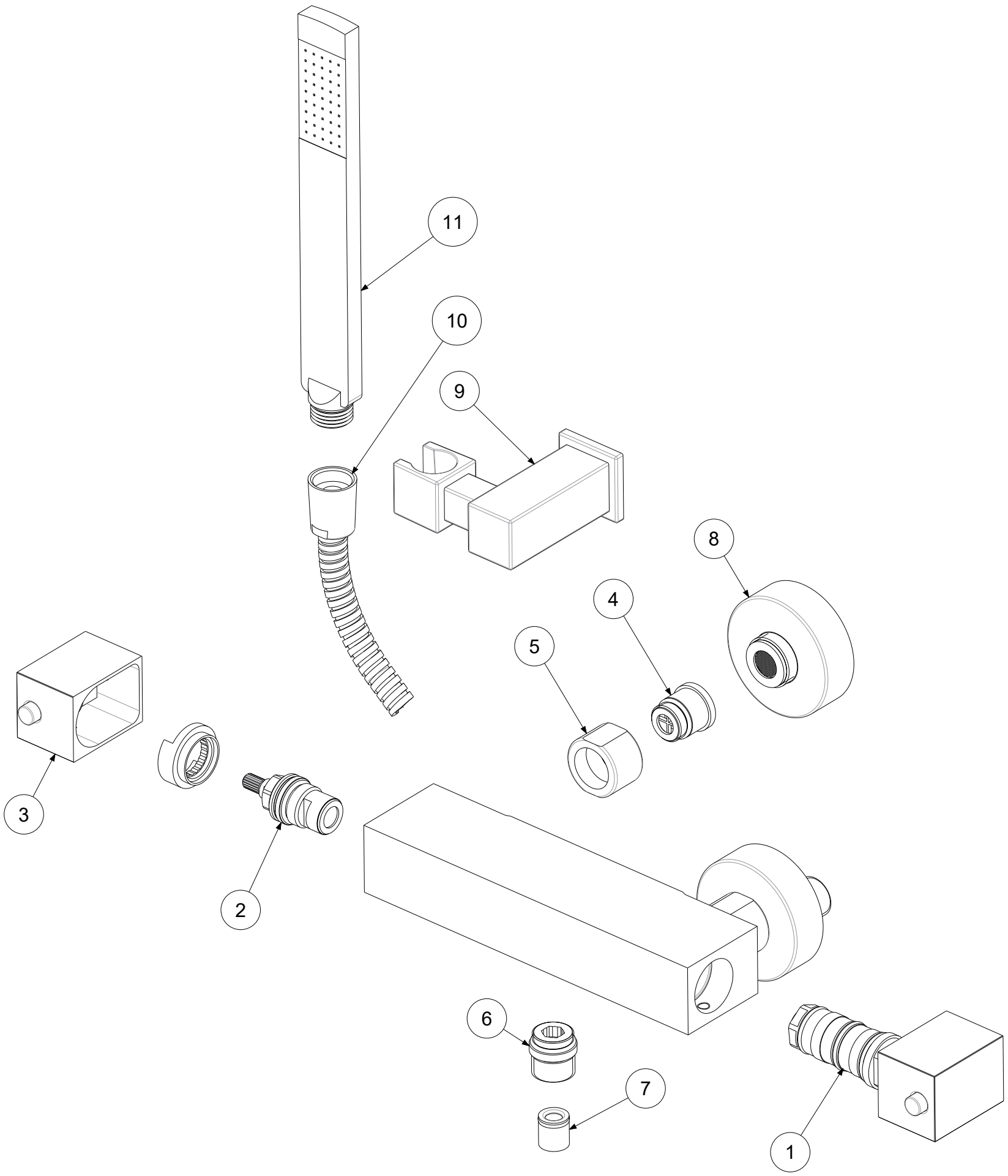

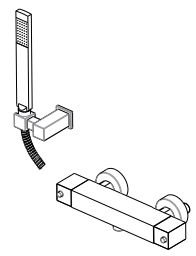

APPROVATO: *Approved:*			A3	SCALA *Scale*	0,450	MATERIALE *Material*	VARIOUS
DISEGNATO: *Design:*	Bertoli	07/09/2020		UNITA' *Unit*	mm	SERIE *Range*	LEVEL
paffoni	DESCRIZIONE - *Description:* Miscelatore termostatico doccia esterno con supporto a muro snodato *Thermostatic shower mixer with ABS joint wall bracket*						
	FOGLIO - *Sheet:*	Ricambi		CODICE - *Part Number:*		**LEQ268DCR**	

La Rubinetteria PAFFONI si riserva a termini di legge la proprietà del presentedisegno con divieto di riprodurlo o comunicarlo a terzi senza autorizzazione - *Rubinetteria Paffoni reserves the ownership of this drawing by law with the prohibition of reproducing it or communicating it to third parties without authorization*