| P<br>*Item* | CODICE<br>*Code* | DESCRIZIONE<br>*Designation* |
|---|---|---|
| 1 | ZBAS050.. | Basetta ottone per miscelatore bordo vasca |
| 2 | ZA91104R | Cartuccia miscelatore D.35 s/distributore CON REGOLAZIONE |
| 3 | ZGHI010 | Ghiera ferma cartuccia 37 x 1 |
| 4 | ZCAP034.. | Cappuccio sottoleva metallo 37x1 |
| 5 | ZLEV098 | Leva completa mod. CUBO |
| 6 | ZDEV007.. | Deviatore completo per miscelatore bordo vasca |
| 7 | ZFIS028 | Set fissaggio per miscelatore bordo vasca |
| 8 | ZFLX086.. | Set 5 flex inox per miscelatore bordo vasca |
| 9 | ZRAC123.. | Raccordo MF 15X1 completo con valv.antir.con guar. |
| 10 | ZBAS055.. | Basetta in ottone per bocca bordo vasca |
| 11 | ZBOC039.. | Bocca bordo vasca con basetta e fissaggio |
| 12 | ZFIS121 | Fissagio 3/4 per bocca bordo vasca |
| 13 | ZBAS085.. | Set basetta con gambo e fissaggio |
| 14 | ZFIS122 | Fissaggio x Base DOCCIA Bordo vasca EVO-BIRILLO-LIGHT |
| 15 | ZFLO009.. | Flessibile ottone doppia aggraffatura F1/2" - M15x1 mm.1500 |
| 16 | ZDOC117.. | Doccetta premium completa |

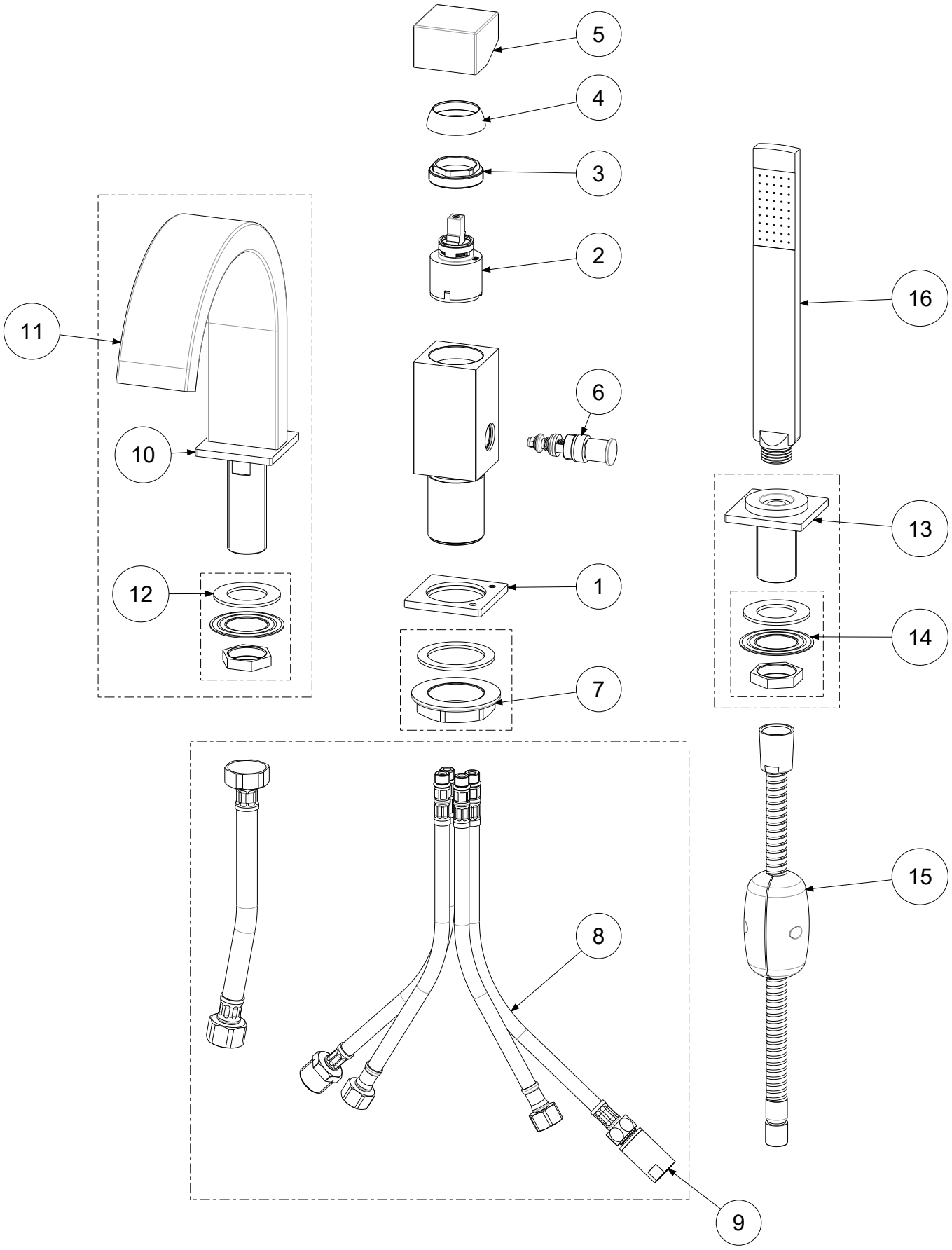


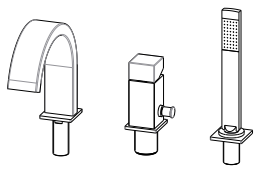

| | | | | | | | |
|---|---|---|---|---|---|---|---|
| APPROVATO:<br>*Approved:* | | | A3 | SCALA<br>*Scale* | 0,280 | MATERIALE<br>*Material* | VARI |
| DISEGNATO:<br>*Design:* | Gaboardi | 03/08/2020 | | UNITA'<br>*Unit* | mm | SERIE<br>*Range* | LEVEL |

DESCRIZIONE - *Description:*

Batteria bordo vasca con bocca erog. leva Cubo LEVEL
*Deck mounted mixer with diverter*

| FOGLIO - *Sheet:* | Ricambi | CODICE - *Part Number:* | **LEC040CR** |
|---|---|---|---|

La Rubinetteria PAFFONI si riserva a termini di legge la proprietà del presentedisegno con divieto di riprodurlo o comunicarlo a terzi senza autorizzazione - *Rubinetteria Paffoni reserves the ownership of this drawing by law with the prohibition of reproducing it or communicating it to third parties without authorization*