P *Item*	CODICE *Code*	DESCRIZIONE *Designation*
1	ZLEV098..	Leva completa mod. CUBO
2	ZPIA026..	Piastra 1 foro ABScon guar. x misc.incasso 010

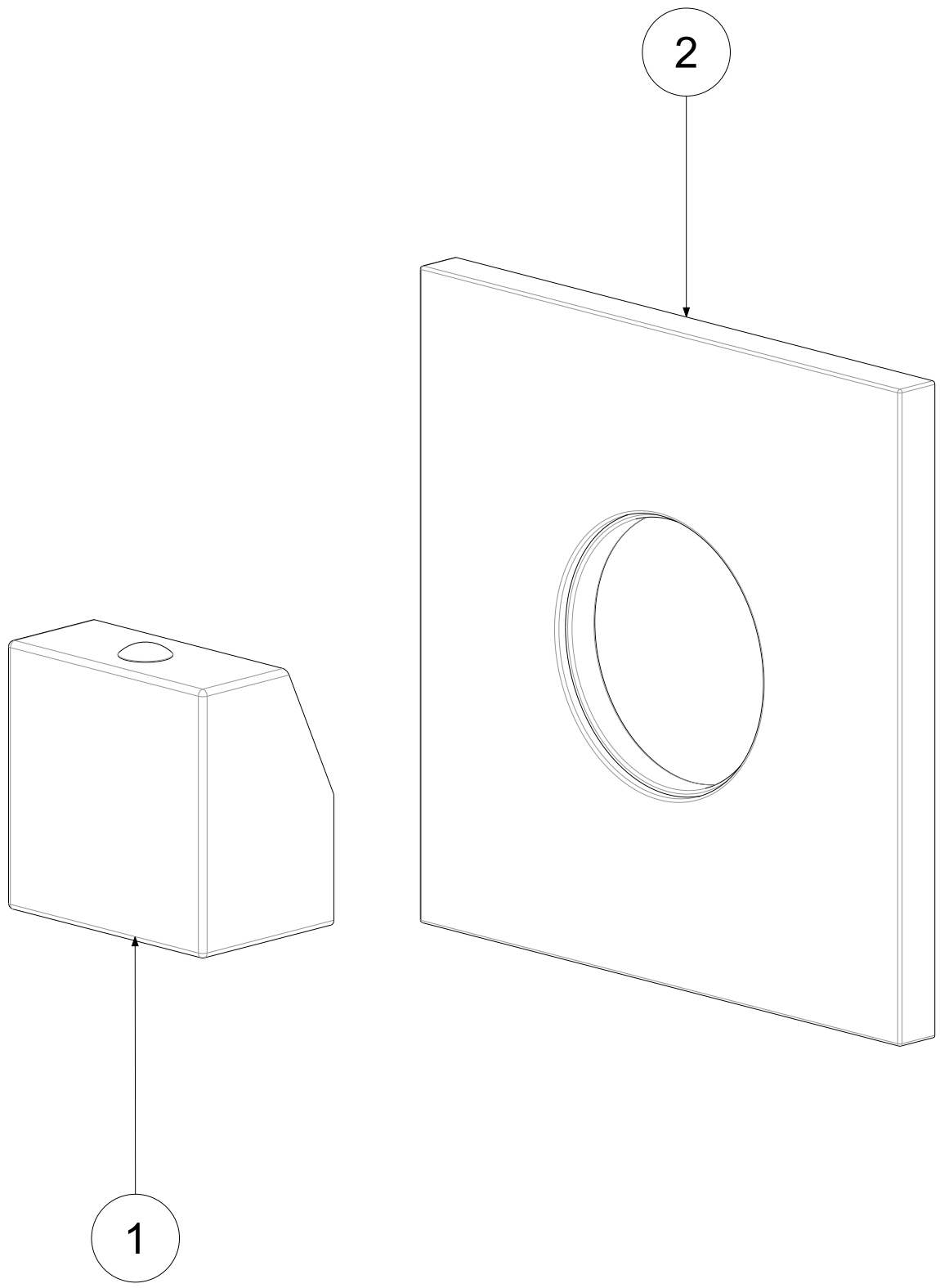

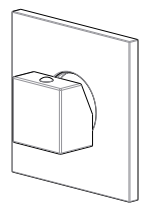

APPROVATO: *Approved:*			A3	SCALA *Scale*	1,000	MATERIALE *Material*	VARI
DISEGNATO: *Design:*	Giampani	27/11/2020		UNITA' *Unit*	mm	SERIE *Range*	LEVEL
	DESCRIZIONE - *Description:* Set esterno per LEC010CR incasso INC01035CR *External set for LEC010CR*						
	FOGLIO - *Sheet:*	Ricambi		CODICE - *Part Number:*		**LEC010CREST**	

La Rubinetteria PAFFONI si riserva a termini di legge la proprietà del presentedisegno con divieto di riprodurlo o comunicarlo a terzi senza autorizzazione - *Rubinetteria Paffoni reserves the ownership of this drawing by law with the prohibition of reproducing it or communicating it to third parties without authorization*