P *Item*	CODICE *Code*	DESCRIZIONE *Designation*
1	ZA91231	Cartuccia completa Ø25mm
2	ZGHI011..	Ghiera fermacartuccia (NUOVA) M30x1
3	ZCAP062..	Cappuccio sottoleva in metallo
4	ZPIA110..	Piastra in acciaio inox 2 fori con guarnizioni
5	ZLEV182..	Leva completa con perno corto mod.ASTA
6	ZBOC110..	Bocca con aeratore l.150mm
7	ZAER090	Aeratore M24x1 SLIM AIR con chiavetta

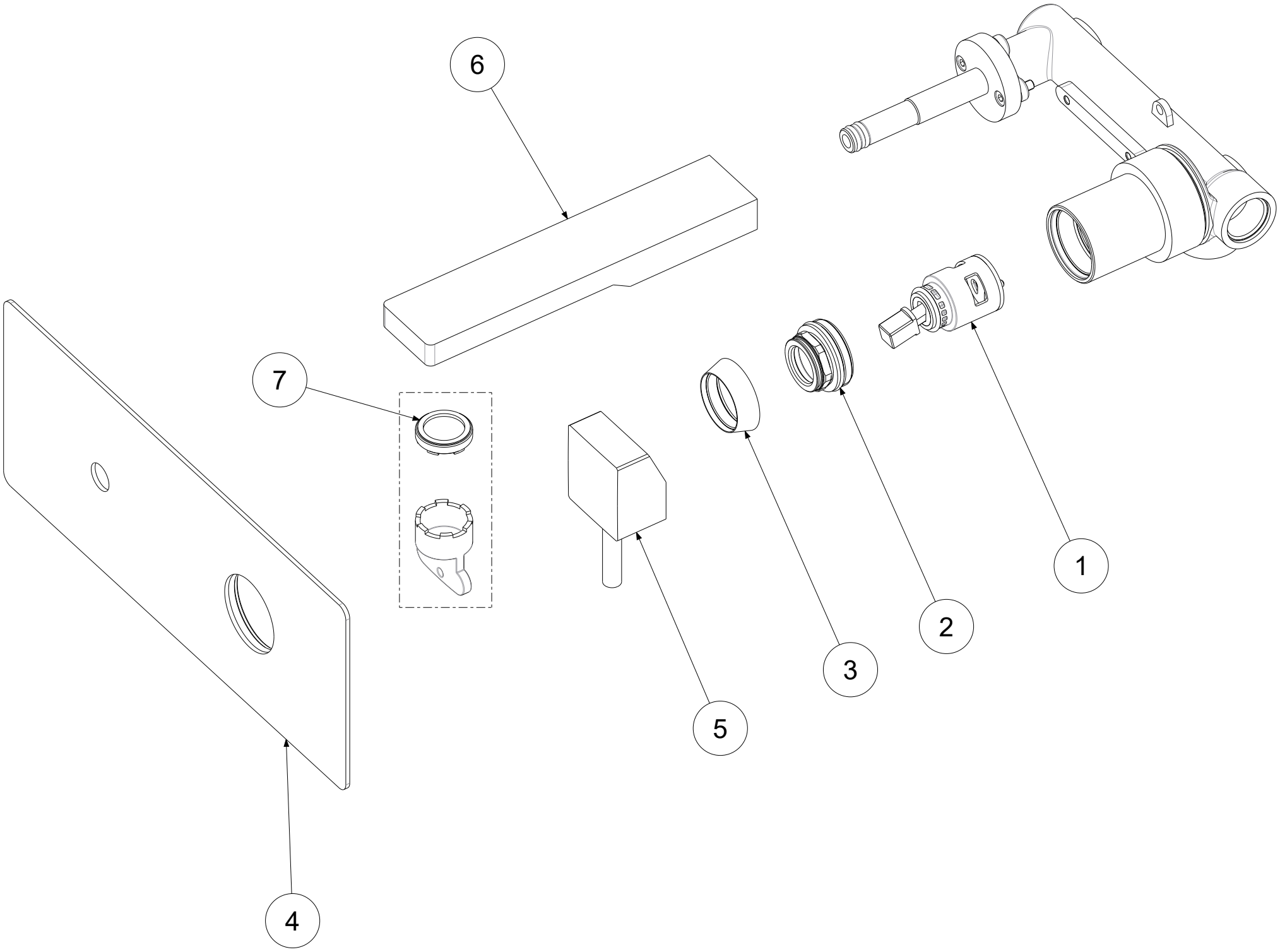

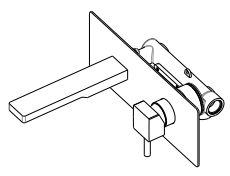

APPROVATO: *Approved:*			A3	SCALA *Scale*	0,500	MATERIALE *Material*	VARI
DISEGNATO: *Design:*	Gaboardi	30/07/2020		UNITA' *Unit*	mm	SERIE *Range*	LEVEL
	DESCRIZIONE - *Description:* Miscelatore incasso 2 Fori c/Piastra rettangolare e bocca mm.150 l.Asta --						
	FOGLIO - *Sheet:*		Ricambi		CODICE - *Part Number:*		**LEA104CR**

La Rubinetteria PAFFONI si riserva a termini di legge la proprietà del presentedisegno con divieto di riprodurlo o comunicarlo a terzi senza autorizzazione - *Rubinetteria Paffoni reserves the ownership of this drawing by law with the prohibition of reproducing it or communicating it to third parties without authorization*