P *Item*	CODICE *Code*	DESCRIZIONE *Designation*
1	ZLEV097..	Leva completa mod. ASTA
2	ZPIA090../M	Piastra con guarnizioni per miscelatore incasso (3 uscite)
3	ZMAN131..	Maniglia per cartuccia deviatore per art.019

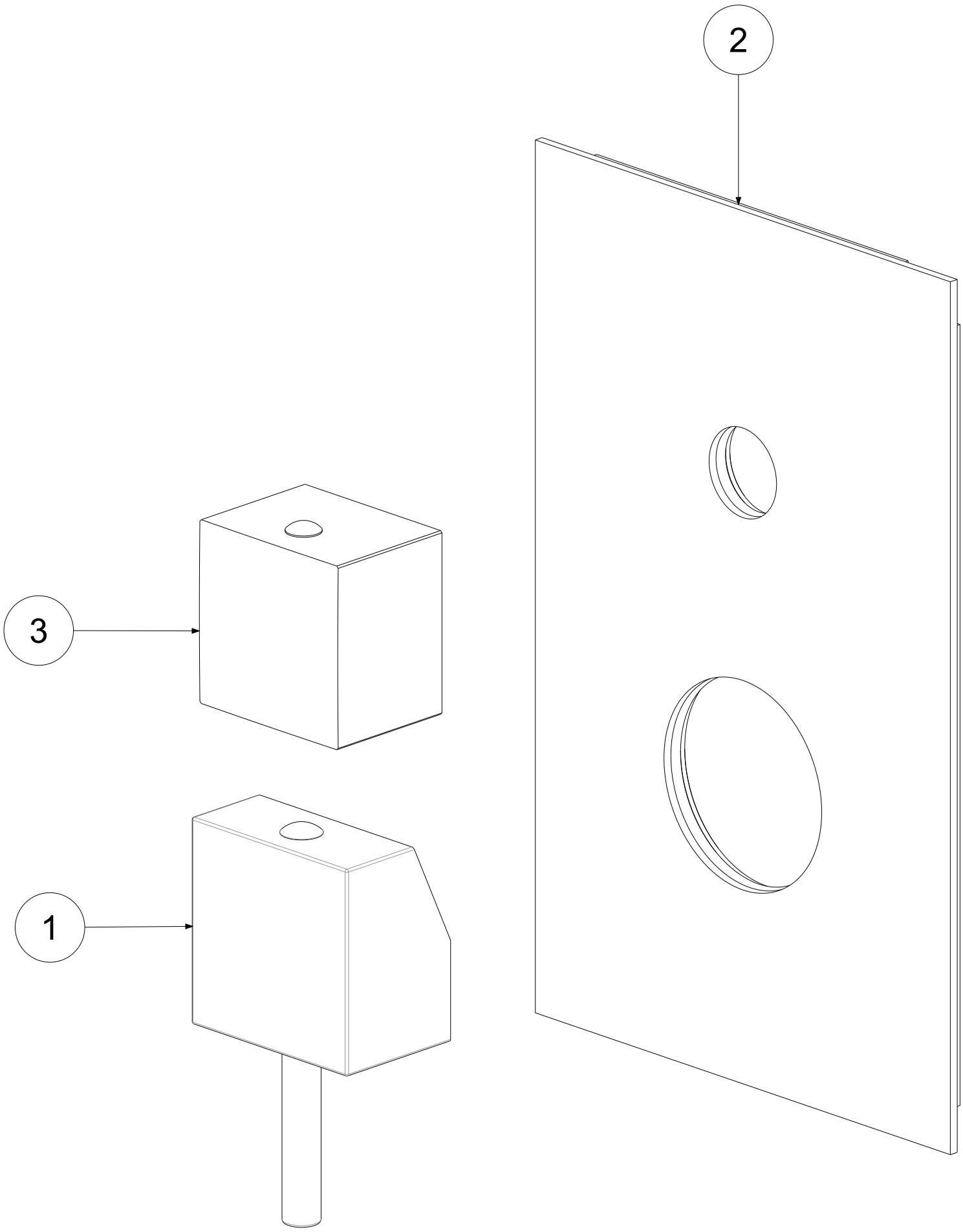

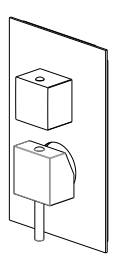

APPROVATO: *Approved:*			A3	SCALA *Scale*	1,000	MATERIALE *Material*	VARI
DISEGNATO: *Design:*	Giampani	30/11/2020		UNITA' *Unit*	mm	SERIE *Range*	LEVEL

DESCRIZIONE - *Description:*

Set esterno per LEA019CR/M incasso INC01935CR
External set for LEA019CR/M

FOGLIO - *Sheet:*	Ricambi	CODICE - *Part Number:*	**LEA019CR-MEST**

La Rubinetteria PAFFONI si riserva a termini di legge la proprietà del presentedisegno con divieto di riprodurlo o comunicarlo a terzi senza autorizzazione - *Rubinetteria Paffoni reserves the ownership of this drawing by law with the prohibition of reproducing it or communicating it to third parties without authorization*