COLLEZIONE

soluzioni doccia - shower set solutions

IMMAGINE PRODOTTO

DISEGNO TECNICO

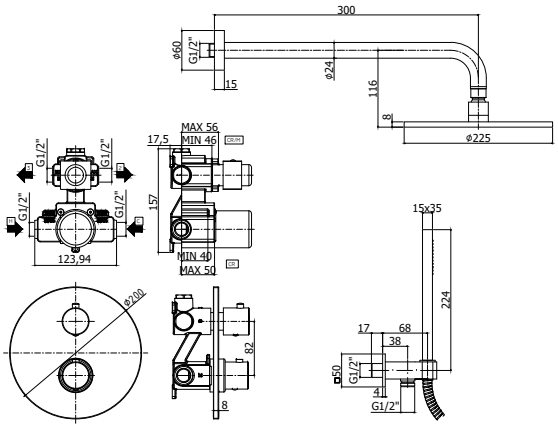

DESCRIZIONE

Soluzione doccia completa di:
- braccio doccia ZSOF035CR
- soffione ZSOF074CR - Ø225 mm
- set doccetta ZDUP094CR

ART.

KIT LIQ018 . .
con miscelatore termostatico LIQ018CR

FINITURE

KIT
CR - cromo

PAGINA PRODOTTO

www.paffoni.it