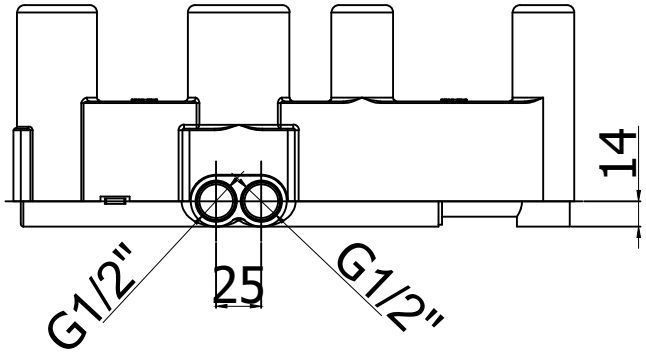
14
G1/2"
25
G1/2"

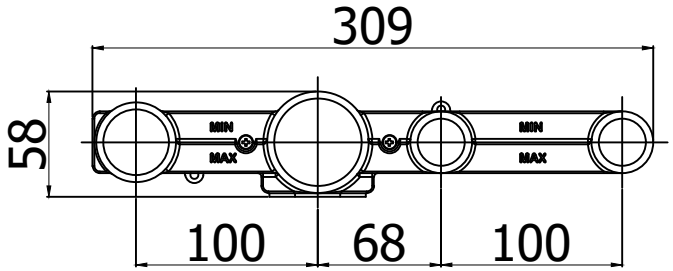
309
58
MIN
MAX
MIN
MAX
100
68
100

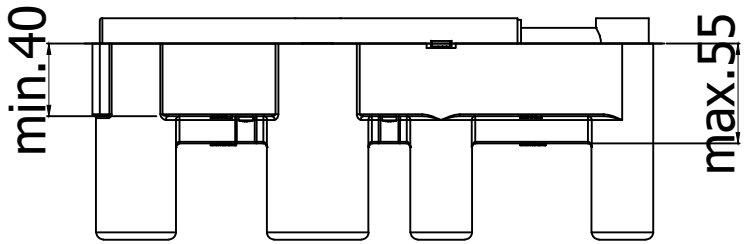
min.40
max.55

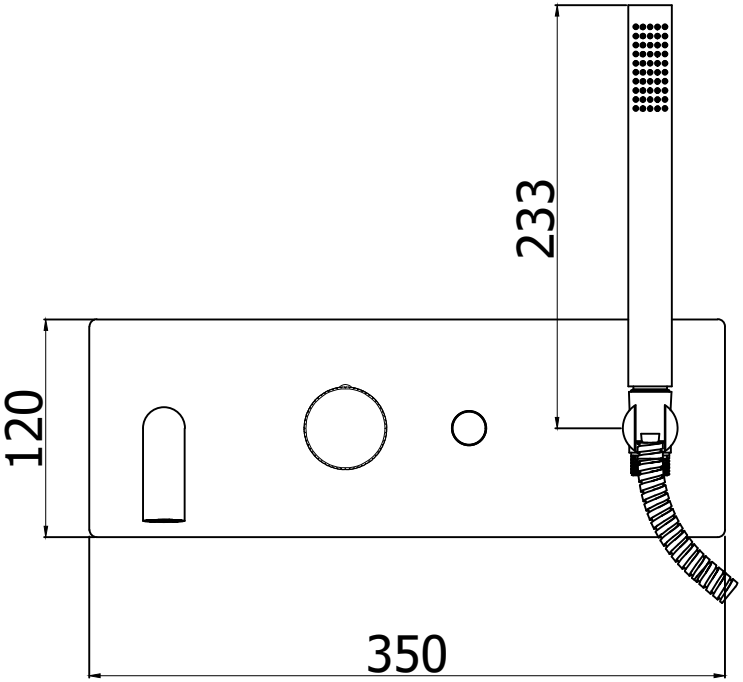
233
120
350

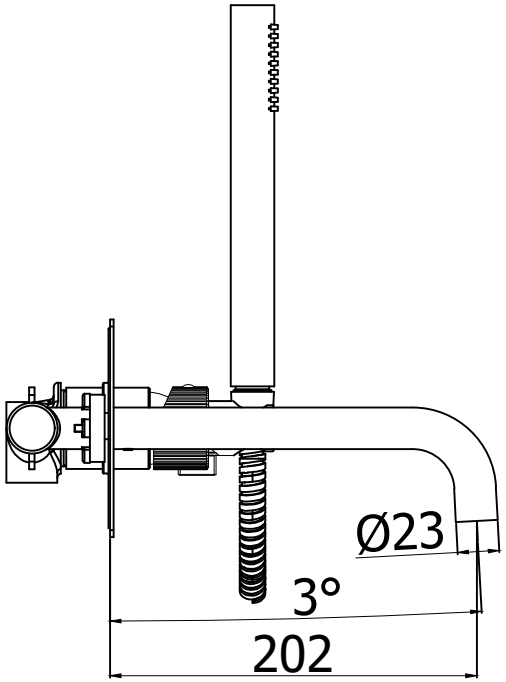
Ø23
3°
202