P *Item*	CODICE *Code*	DESCRIZIONE *Designation*
1	ZVIT127	Vitone ceramico 90 Liftime F118 1/2" BWF-RTC
2	ZPIA154..	Piastra a muro con flangia
3	ZMAN220..	Maniglia completa NEUTRA art.004

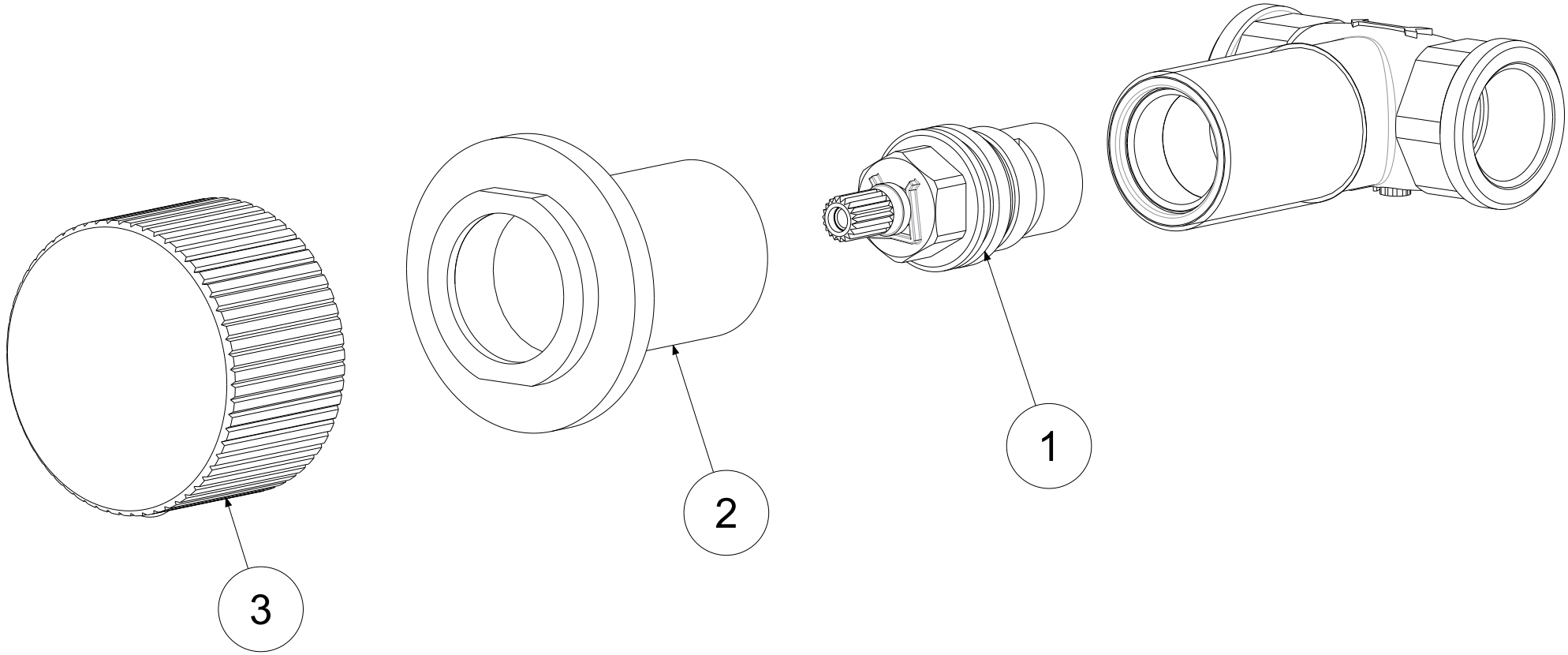

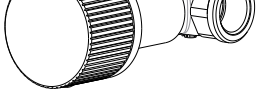

APPROVATO: *Approved:*			A4	SCALA *Scale*	1:1	MATERIALE *Material*	VARI
DISEGNATO: *Design:*	Gaboardi	25/02/2021		UNITA' *Unit*	mm	SERIE *Range*	JO

DESCRIZIONE - *Description:*

Rubinetto incasso 1/2" serie JO--
--

FOGLIO - *Sheet:*	Ricambi	CODICE - *Part Number:*	**JO004CR**

La Rubinetteria PAFFONI si riserva a termini di legge la proprietà del presentedisegno con divieto di riprodurlo o comunicarlo a terzi senza autorizzazione - *Rubinetteria Paffoni reserves the ownership of this drawing by law with the prohibition of reproducing it or communicating it to third parties without authorization*