P *Item*	CODICE *Code*	DESCRIZIONE *Designation*
1	ZACC513..	Canotto copri bicchiere
2	ZCAP062..	Cappuccio sottoleva in metallo
3	ZPIA110..	Piastra in acciaio inox 2 fori con guarnizioni
4	ZLEV218..	Leva completa Ø35 JOKER
5	ZBOC138..	Bocca L 248mm
6	ZAER052..	Aeratore completo Ø18

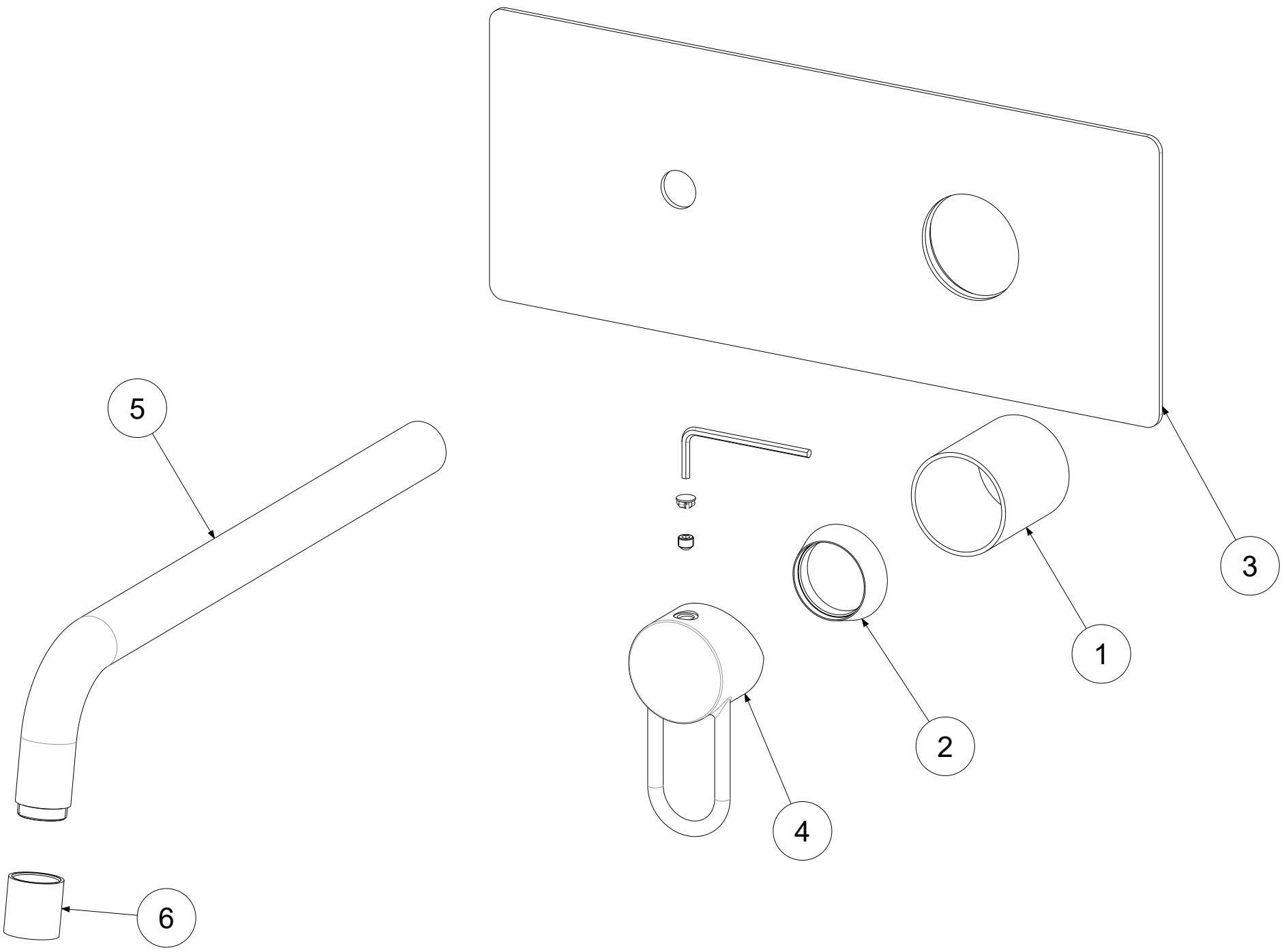

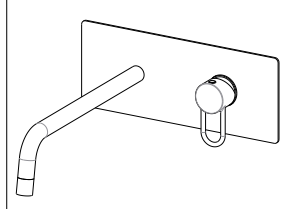

APPROVATO: *Approved:*			A3	SCALA *Scale*	1:1,667	MATERIALE *Material*	VARI
DISEGNATO: *Design:*	Gaboardi	26/01/2024		UNITA' *Unit*	mm	SERIE *Range*	JOKER
		DESCRIZIONE - *Description:*					
		Set esterno con Piastra rettangolare metallo e bocca mm 245 per PBOX002 JOKER --					
		FOGLIO - *Sheet:*	Ricambi		CODICE - *Part Number:*		**JKBOX106CR**

La Rubinetteria PAFFONI si riserva a termini di legge la proprietà del presentedisegno con divieto di riprodurlo o comunicarlo a terzi senza autorizzazione - *Rubinetteria Paffoni reserves the ownership of this drawing by law with the prohibition of reproducing it or communicating it to third parties without authorization*