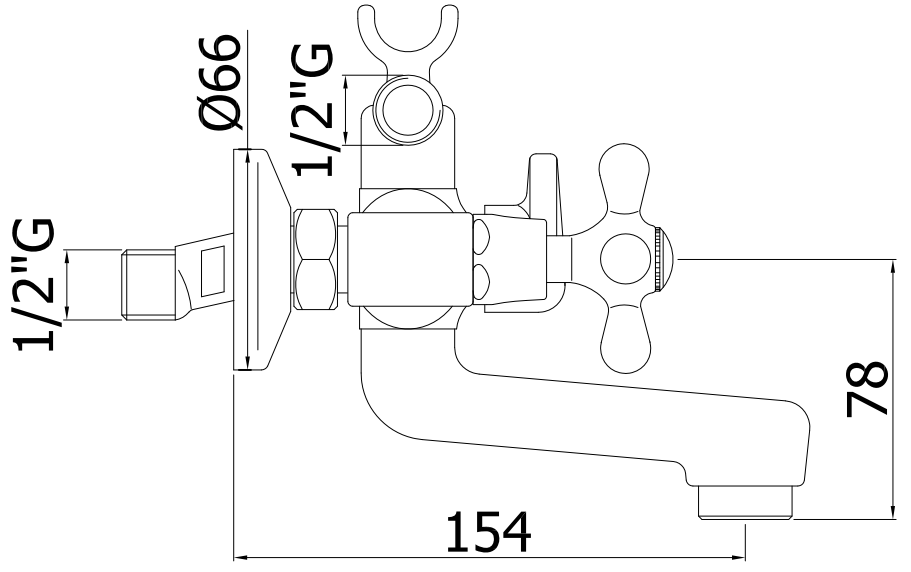
Ø66
1/2"G
1/2"G
78
154

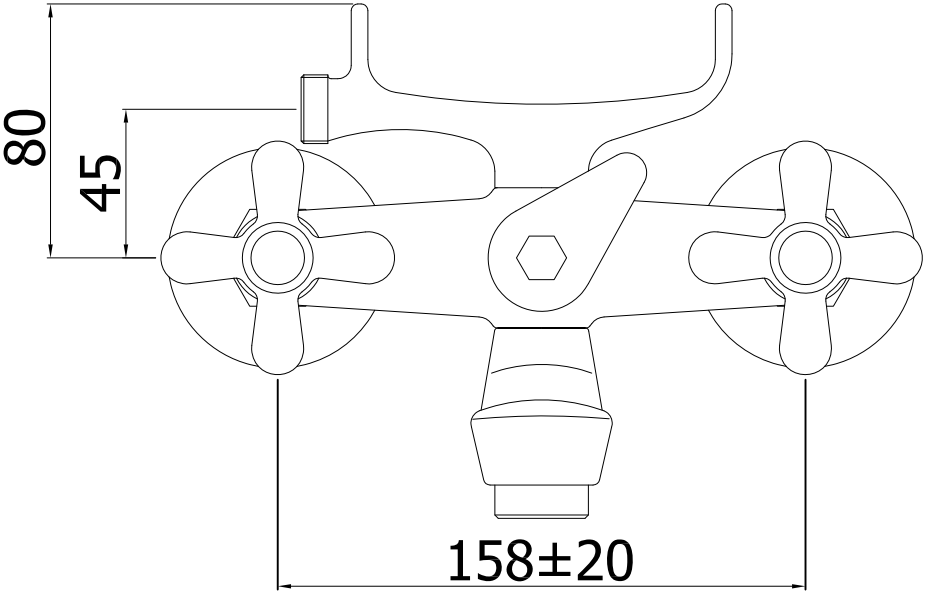
80
45
158±20