P *Item*	CODICE *Code*	DESCRIZIONE *Designation*
1	ZVIT001	Vitone dischi ceramici 90° dx
2	ZCAP007..	Cappuccio coprivitone in ottone
3	ZMAN005..	Maniglia completa IRIS
4	ZACC096	Vite 4MA per maniglia vitone ceramico
5	ZPLA001..	Placchetta per maniglia IRIS
6	ZAER002..	Aeratore 24x1
7	ZFIS138	Set fissaggio
8	ZFLX001..	Set flex inox 3/8" cm.35 c/guar.
9	ZAST002..	Asta Ø4 mm con snodino
10	ZSCA002..	Scarico 1'1/4 modello NEW (ZM) c/tappo host.

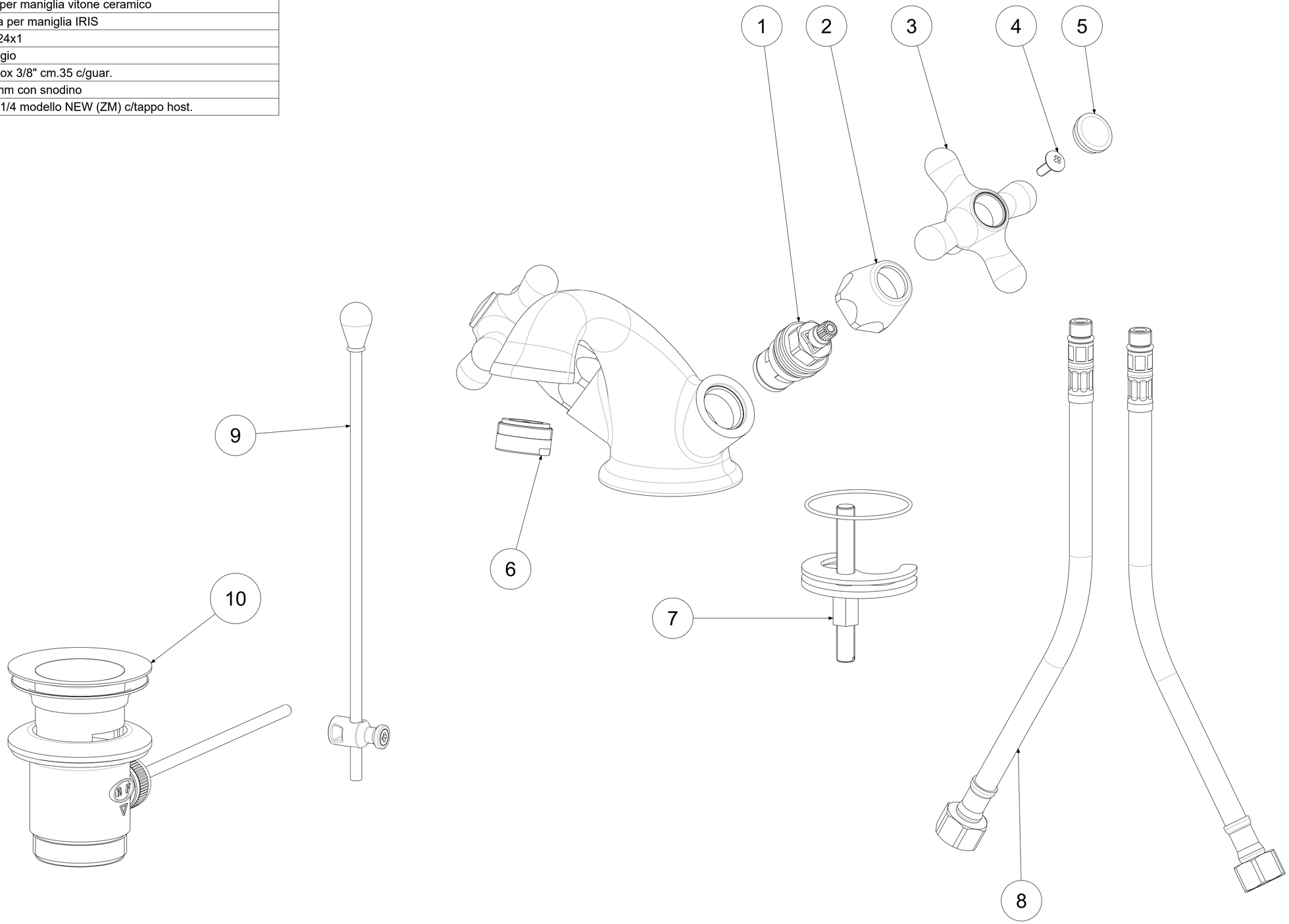

	APPROVATO: *Approved:*			A2	SCALA *Scale*	1:1,25	MATERIALE *Material*	VARI
	DISEGNATO: *Design:*	Giampani	27/02/2021		UNITA' *Unit*	mm	SERIE *Range*	IRIS
	DESCRIZIONE - *Description:* Gr. monoblocco lavabo RETRO' S/A 1' 1/4 *Single hole mixer for wash basin with 1"1/4 P.U.W.*							
	FOGLIO - *Sheet:*		Ricambi		CODICE - *Part Number:*			**IRV065CR**

La Rubinetteria PAFFONI si riserva a termini di legge la proprietà del presentedisegno con divieto di riprodurlo o comunicarlo a terzi senza autorizzazione - *Rubinetteria Paffoni reserves the ownership of this drawing by law with the prohibition of reproducing it or communicating it to third parties without authorization*