P *Item*	CODICE *Code*	DESCRIZIONE *Designation*
1	ZFIS019	Set fissaggio piantane
2	ZVIT001	Vitone dischi ceramici 90° dx
3	ZCAP006..	Cappuccio scorrevole a campana
4	ZMAN005..	Maniglia completa IRIS
5	ZACC096	Vite 4MA per maniglia vitone ceramico
6	ZPLA001..	Placchetta per maniglia IRIS
7	ZBOC030..	Bocca per batteria lavabo scarico automatico
8	ZAER002..	Aeratore 24x1
9	ZFIS036	Set fissaggio per bocca
10	ZFLX019..	Set flex inox cm.13 (2 pezzi) F1/2"
11	ZAST031..	Asta Ø5mm + pomolo + snodino + OR
12	ZSCA002..	Scarico 1'1/4 modello NEW (ZM) c/tappo host.

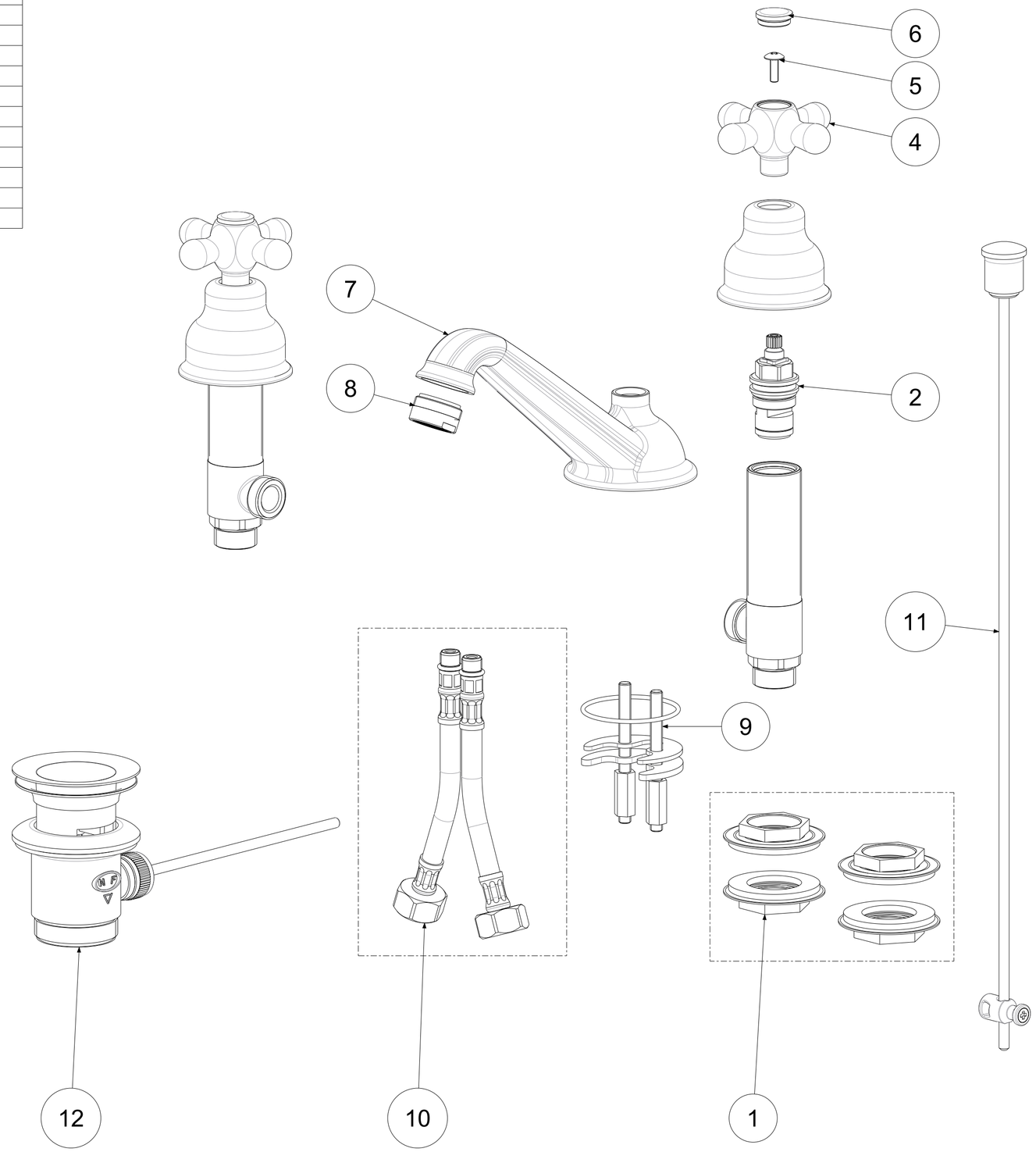

APPROVATO: *Approved:*			A2	SCALA *Scale*	1:1,667	MATERIALE *Material*	VARI
DISEGNATO: *Design:*	Giampani	26/02/2021		UNITA' *Unit*	mm	SERIE *Range*	IRIS

DESCRIZIONE - *Description:*

Batteria lavabo bocca retrò S/A 1"1/4

Three-holes wash basin mixer with 1"1/4 P.U.W.

FOGLIO - *Sheet:*	Ricambi	CODICE - *Part Number:*	**IRV058CR**

La Rubinetteria PAFFONI si riserva a termini di legge la proprietà del presentedisegno con divieto di riprodurlo o comunicarlo a terzi senza autorizzazione - *Rubinetteria Paffoni reserves the ownership of this drawing by law with the prohibition of reproducing it or communicating it to third parties without authorization*