P *Item*	CODICE *Code*	DESCRIZIONE *Designation*
1	ZBOC010..	Base centrale
2	ZCANA019..	Canna tubo ombrello Ø18mm interasse 185mm con aeratore
3	ZAER001..	Aeratore Ø22x1F
4	ZFIS004	Set di fissaggio
5	ZFLX019..	Set flex inox cm.13 (2 pezzi) F1/2"
6	ZCAP006..	Cappuccio scorrevole a campana
7	ZVIT001	Vitone dischi ceramici 90° dx
8	ZMAN005..	Maniglia completa IRIS
9	ZACC096	Vite 4MA per maniglia vitone ceramico
10	ZPLA001..	Placchetta per maniglia IRIS
11	ZAST002..	Asta Ø4 mm con snodino
12	ZAST023..	Snodino per asta scarico
13	ZSCA001..	Standard pop-up wast 1"G
14	ZFIS019	Set fissaggio piantane

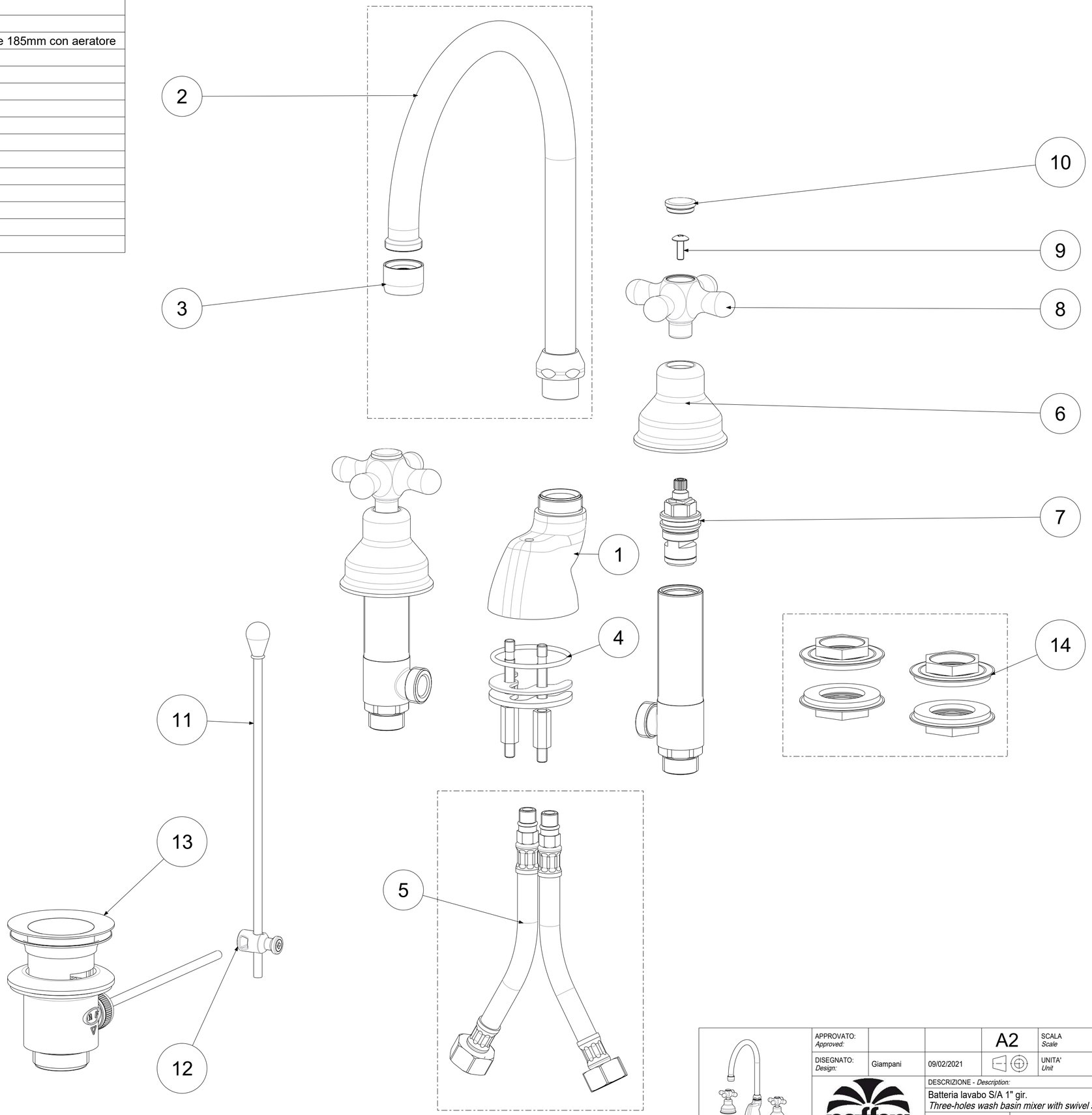

	APPROVATO: *Approved:*			A2	SCALA *Scale*	0,600	MATERIALE *Material*	VARI
	DISEGNATO: *Design:*	Giampani	09/02/2021		UNITA' *Unit*	mm	SERIE *Range*	IRIS
	paffoni	DESCRIZIONE - *Description:* Batteria lavabo S/A 1" gir. *Three-holes wash basin mixer with swivel spout and 1" P.U.W.*					
		FOGLIO - *Sheet:*	Ricambi	CODICE - *Part Number:*	**IRV054CR**		

La Rubinetteria PAFFONI si riserva a termini di legge la proprietà del presentedisegno con divieto di riprodurlo o comunicarlo a terzi senza autorizzazione - *Rubinetteria Paffoni reserves the ownership of this drawing by law with the prohibition of reproducing it or communicating it to third parties without authorization*