P *Item*	CODICE *Code*	DESCRIZIONE *Designation*
1	ZA91104R	Cartuccia miscelatore D.35 s/distributore CON REGOLAZIONE
2	ZGHI010	Ghiera ferma cartuccia 37 x 1
3	ZCAP034..	Cappuccio sottoleva metallo 37x1

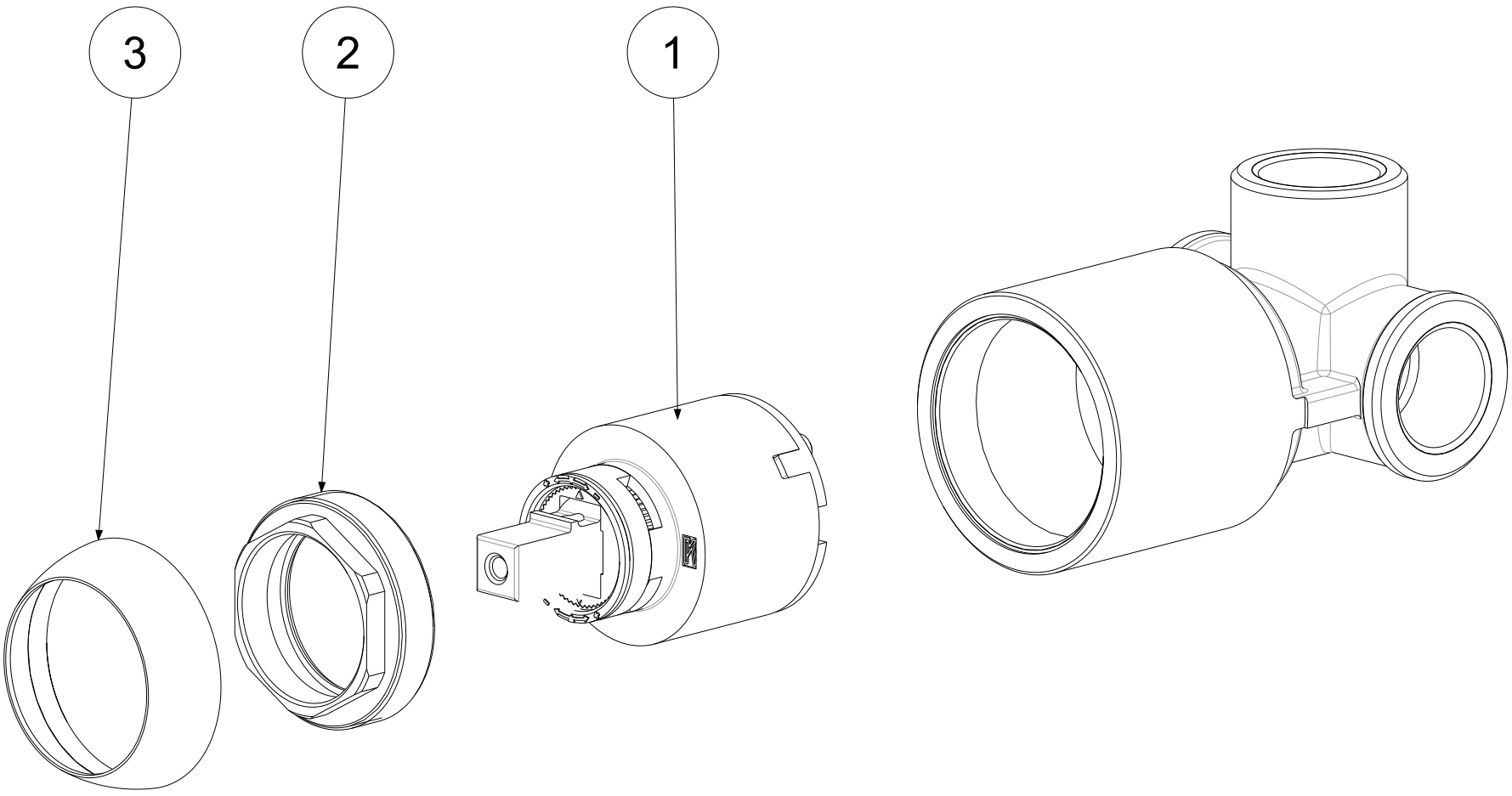

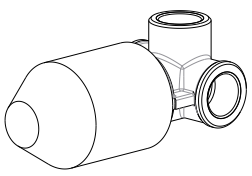

APPROVATO: *Approved:*			A3	SCALA *Scale*	1,000	MATERIALE *Material*	VARI
DISEGNATO: *Design:*	Giampani	27/11/2020		UNITA' *Unit*	mm	SERIE *Range*	INCASSI
		DESCRIZIONE - *Description:* Miscelatore incasso senza parti esterne cart. Ø35 *Concealed shower mixer*					
		FOGLIO - *Sheet:*	Ricambi	CODICE - *Part Number:*		**INC01035CR**	

La Rubinetteria PAFFONI si riserva a termini di legge la proprietà del presentedisegno con divieto di riprodurlo o comunicarlo a terzi senza autorizzazione - *Rubinetteria Paffoni reserves the ownership of this drawing by law with the prohibition of reproducing it or communicating it to third parties without authorization*