P *Item*	CODICE *Code*	DESCRIZIONE *Designation*
1	ZA91192	Cartuccia completa Ø35 con distributore
2	ZGHI003	Ghiera fermacartuccia
3	ZCAP010..	Cappuccio sottoleva in ABS
4	ZLEV169..	Leva completa D.48
5	ZAER077..	Snodo con aeratore Ø18
6	ZFIS008	Set fissaggio
7	ZFLX101CRPX	Set flex inox SOFT PX DVGW M.10x1 F.3/8 cm.45
8	ZAST045..	Asta con snodino
9	ZSCA002..	Scarico 1'1/4 modello NEW (ZM) c/tappo host.
10	ZAER052..	Aeratore completo Ø18

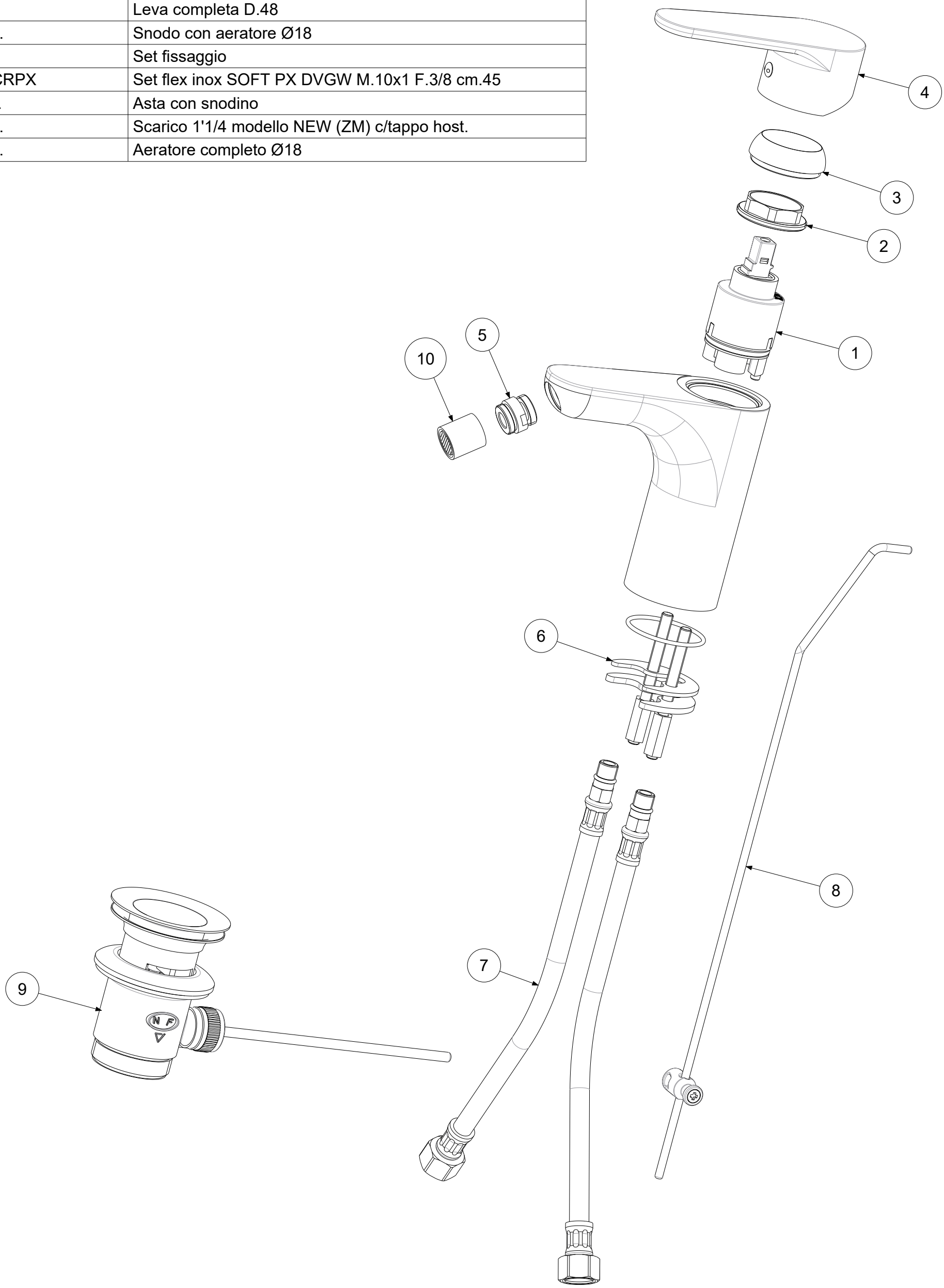

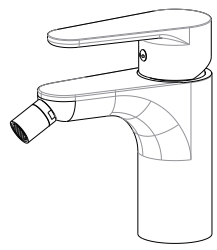

APPROVATO: *Approved:*			A3	SCALA *Scale*	0,500	MATERIALE *Material*	VARI
DISEGNATO: *Design:*	Gaboardi	10/10/2019		UNITA' *Unit*	mm	SERIE *Range*	GREEN
paffoni	DESCRIZIONE - *Description:* Miscelatore bidet S/A 1'1/4						
	FOGLIO - *Sheet:*	Ricambi		CODICE - *Part Number:*			**GR135CR**

La Rubinetteria PAFFONI si riserva a termini di legge la proprietà del presentedisegno con divieto di riprodurlo o comunicarlo a terzi senza autorizzazione - *Rubinetteria Paffoni reserves the ownership of this drawing by law with the prohibition of reproducing it or communicating it to third parties without authorization*