P *Item*	CODICE *Code*	DESCRIZIONE *Designation*
1	ZA91193	Cartuccia completa Ø35mm senza distributore
2	ZGHI044..	Ghiera fermacartuccia
3	ZCAP076..	Cappuccio sottoleva
4	ZLEV235..	Leva per GR072
5	ZBOC145..	Doccia per estraibile GR072
6	ZAER090	Aeratore M24x1 SLIM AIR HC STD + chiavetta
7	ZFIS141	Set fissaggio
8	ZRAC158	Innesto per doccia GR072
9	ZFLX112..	Set flex inox SOFT PX DVGW M.10x1 F.3/8 cm.60 (2 pz)
10	ZFLO084..	Flex 10x1 300mm innesto rapido per GR072
11	ZFLO083..	Flex per doccetta GR072 innesto rapido 1500mm

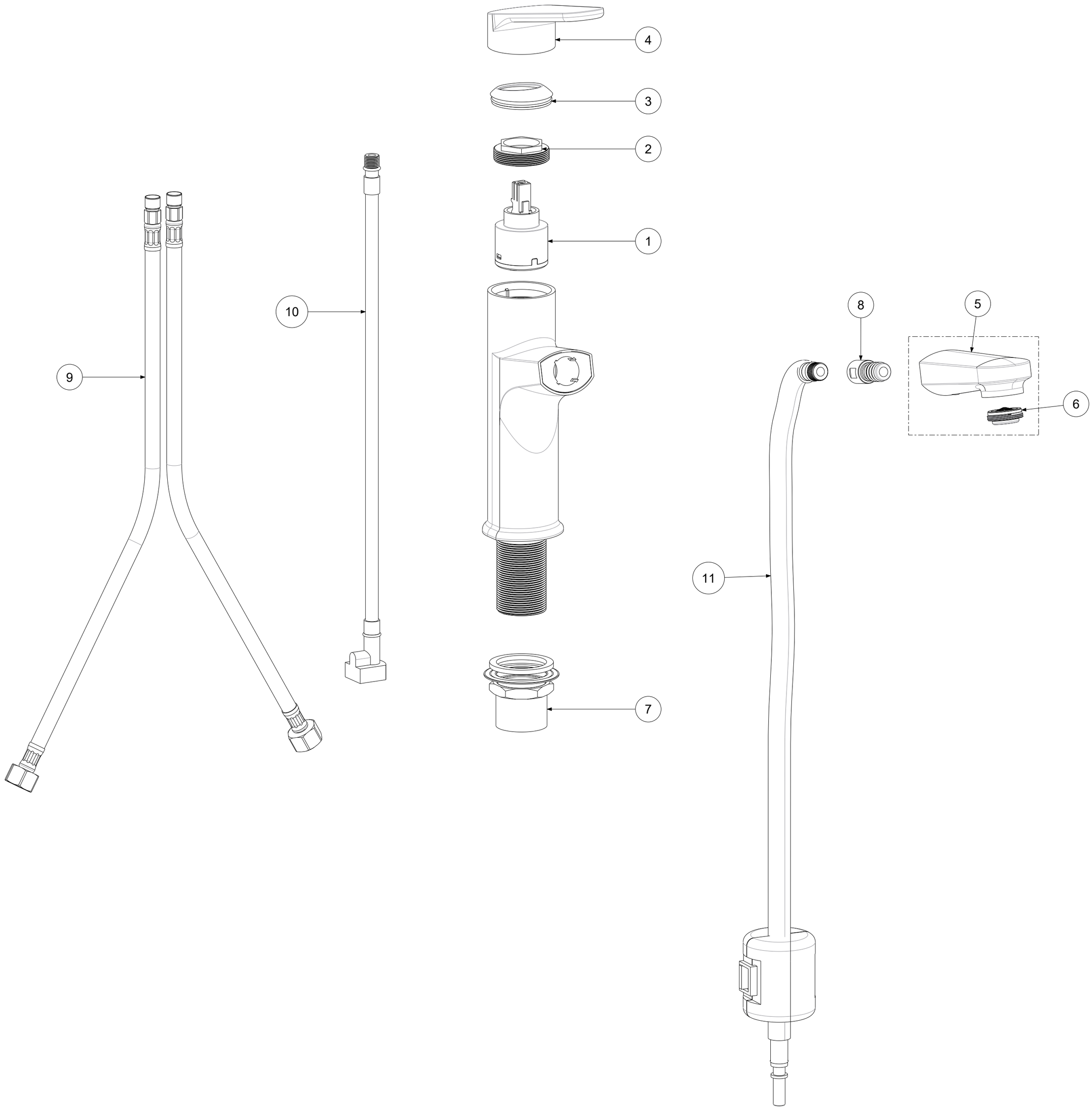

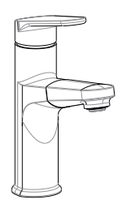

APPROVATO: *Approved:*			A2	SCALA *Scale*	1:2	MATERIALE *Material*	VARIOUS
DISEGNATO: *Design:*	Giampani	26/07/2024		UNITA' *Unit*	mm	SERIE *Range*	GREEN
	DESCRIZIONE - *Description:*						
	Mix lavabo senza scarico con bocca estraibile --						
	FOGLIO - *Sheet:*	Foglio 3		CODICE - *Part Number:*			**GR072CR**

La Rubinetteria PAFFONI si riserva a termini di legge la proprietà del presentedisegno con divieto di riprodurlo o comunicarlo a terzi senza autorizzazione - *Rubinetteria Paffoni reserves the ownership of this drawing by law with the prohibition of reproducing it or communicating it to third parties without authorization*