P *Item*	CODICE *Code*	DESCRIZIONE *Designation*
1	ZVIT001	Vitone dischi ceramici 90° dx
2	ZCAP007..	Cappuccio copri vitone
3	ZMAN056..	Maniglia Belinda completa
4	ZACC096	Vite 4MA per maniglia vitone ceramico
5	ZPLA021..F	Placchetta "cold" (freddo) maniglia Belinda
6	ZPLA021..C	Placchetta "hot" (caldo) maniglia Belinda
7	ZCANA043..	Canna completa interasse 130mm
8	ZAER019..	Snodo M22x1 con aeratore
9	ZBAS013..	Basetta
10	ZFIS079	Set fissaggio
11	ZFLX101..	Set flex inox SOFT PX DVGW M.10x1 F.3/8 cm.45 (2 pz)

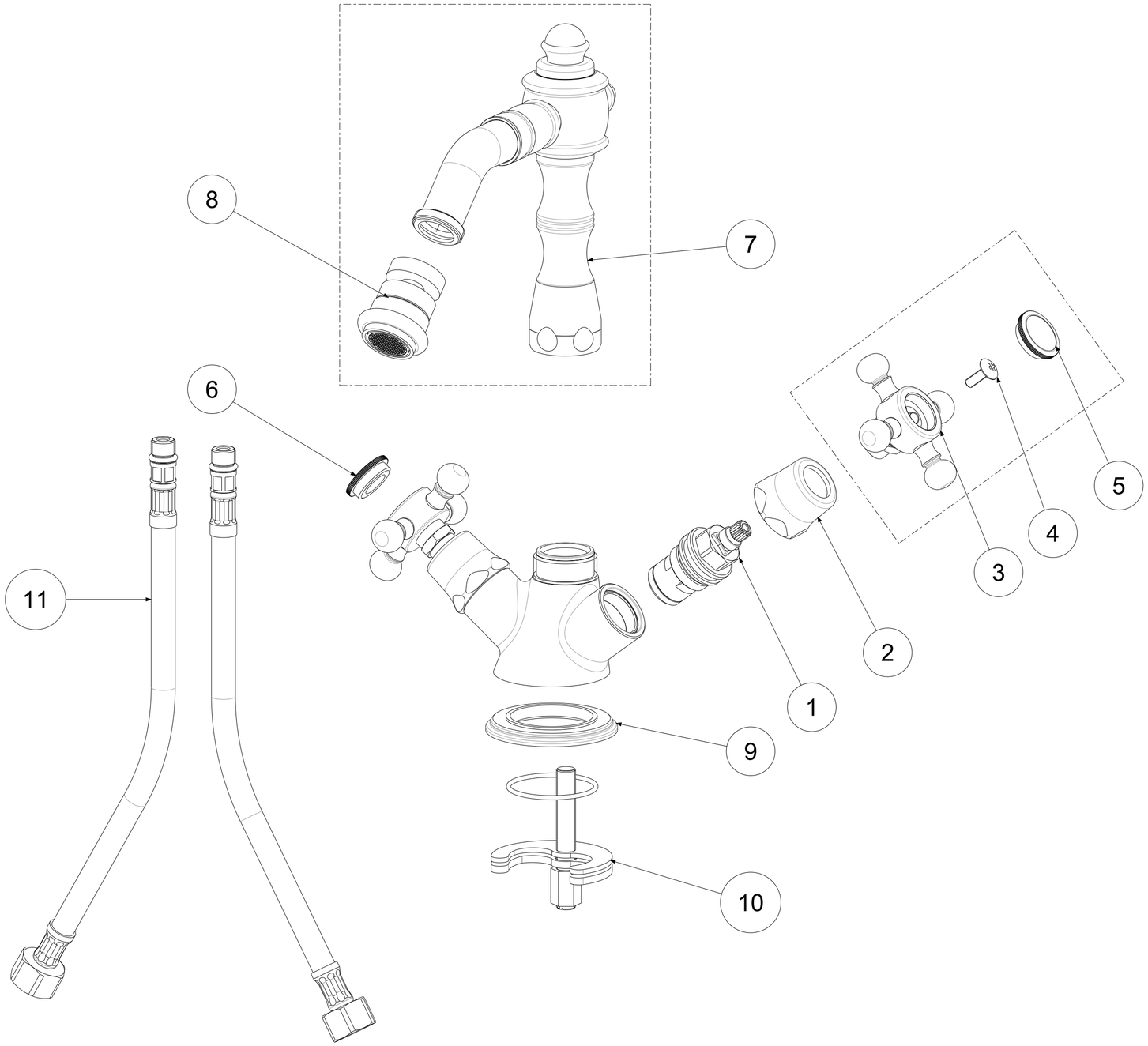

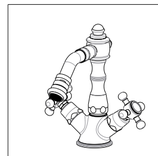

APPROVATO: *Approved:*			A2	SCALA *Scale*	1:1,429	MATERIALE *Material*	VARI
DISEGNATO: *Design:*	Giampani	22/01/2021		UNITA' *Unit*	mm	SERIE *Range*	BELINDA

DESCRIZIONE - *Description:*

Gruppo monoforo bidet T/C
One-hole bidet mixer without waste

FOGLIO - *Sheet:*	Ricambi	CODICE - *Part Number:*	**FBLV131CR**

La Rubinetteria PAFFONI si riserva a termini di legge la proprietà del presentedisegno con divieto di riprodurlo o comunicarlo a terzi senza autorizzazione - *Rubinetteria Paffoni reserves the ownership of this drawing by law with the prohibition of reproducing it or communicating it to third parties without authorization*