P *Item*	CODICE *Code*	DESCRIZIONE *Designation*
1	ZVIT001	Vitone dischi ceramici 90° dx
2	ZCAP016..	Cappuccio scorrevole
3	ZMAN056..	Maniglia Belinda completa
4	ZACC096	Vite 4MA per maniglia vitone ceramico
5	ZPLA021..F	Placchetta "cold" (freddo) maniglia Belinda
6	ZPLA021..C	Placchetta "hot" (caldo) maniglia Belinda
7	ZBOC020..	Base centrale per canna batteria lavabo
8	ZCANA043..	Canna completa interasse 130mm
9	ZAER019..	Snodo M22x1 con aeratore
10	ZFIS019	Set fissaggio piantane
11	ZFIS004	Set di fissaggio
12	ZFLX019..	Set flex inox cm.13 (2 pezzi) F1/2"
13	ZAST002..	Asta Ø4 mm con snodino
14	ZAST023..	Snodino per asta scarico
15	ZSCA002..	Scarico 1'1/4 modello NEW (ZM) c/tappo host.

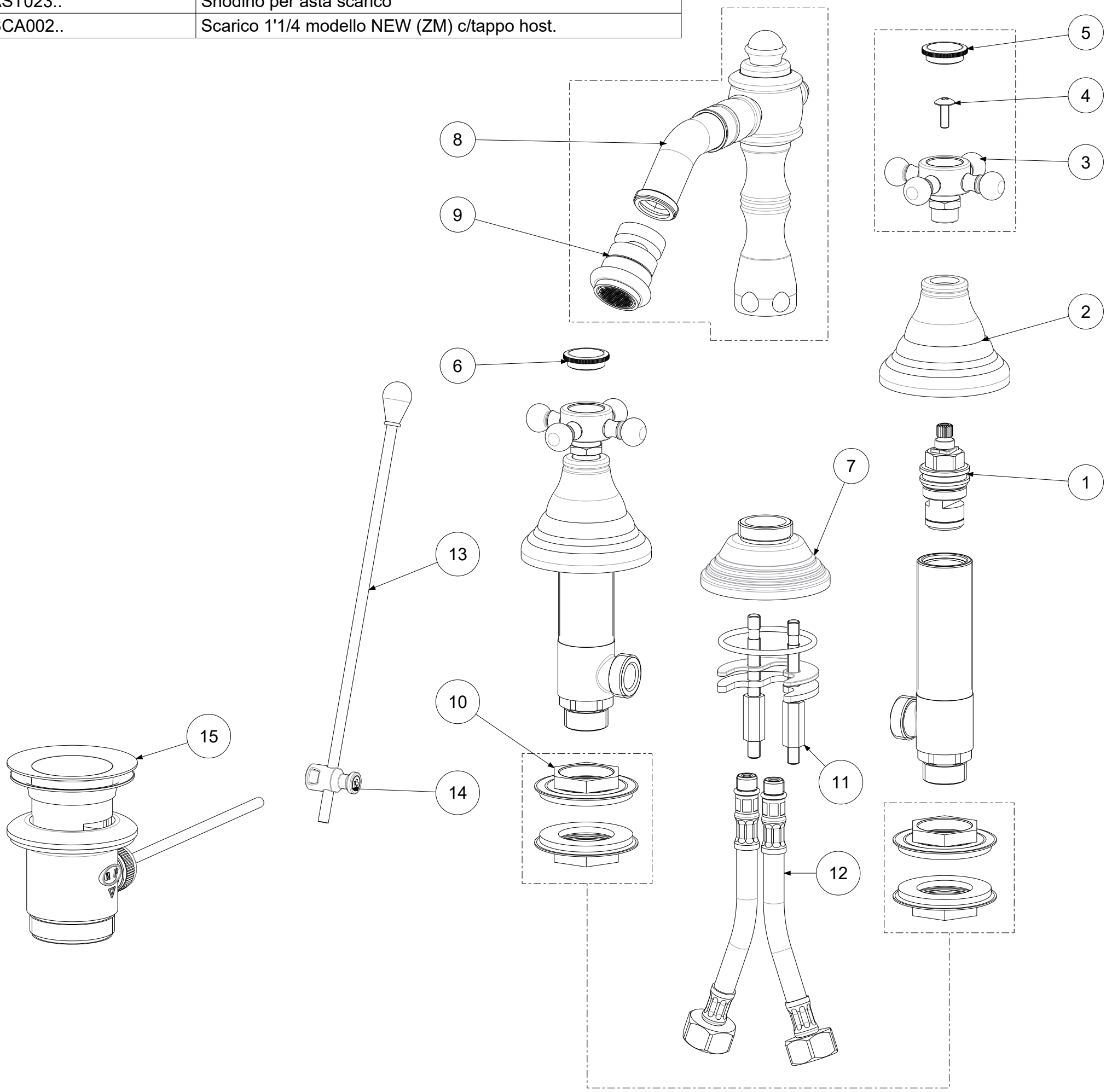

APPROVATO: *Approved:*			A3	SCALA *Scale*	1:2	MATERIALE *Material*	VARI
DISEGNATO: *Design:*	Giampani	19/01/2021		UNITA' *Unit*	mm	SERIE *Range*	BELINDA
		DESCRIZIONE - *Description:*					
		Batteria bidet 3 fori S/A 1"1/4 *Three-hole wash basin mixer 1" P.U.W.*					
		FOGLIO - *Sheet:*	Ricambi	CODICE - *Part Number:*			**FBLV118CR**

La Rubinetteria PAFFONI si riserva a termini di legge la proprietà del presentedisegno con divieto di riprodurlo o comunicarlo a terzi senza autorizzazione - *Rubinetteria Paffoni reserves the ownership of this drawing by law with the prohibition of reproducing it or communicating it to third parties without authorization*