P *Item*	CODICE *Code*	DESCRIZIONE *Designation*
1	ZVIT001	Vitone dischi ceramici 90° dx
2	ZCAP007..	Cappuccio copri vitone
3	ZMAN056..	Maniglia Belinda completa
4	ZACC096	Vite 4MA per maniglia vitone ceramico
5	ZPLA021..F	Placchetta "cold" (freddo) maniglia Belinda
6	ZFIS024	Set fissaggio
7	ZAER017	Rompigetto in ABS

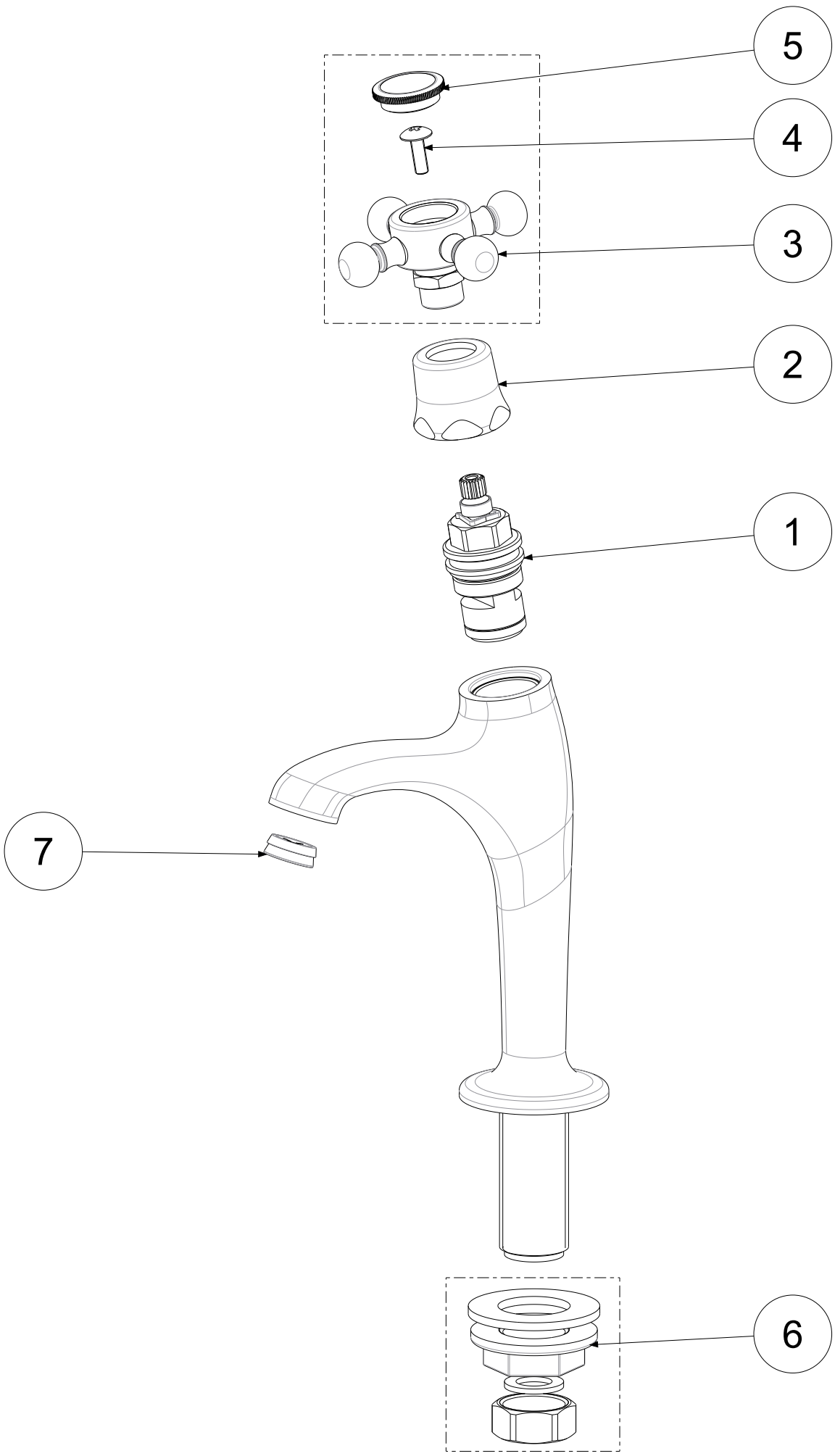

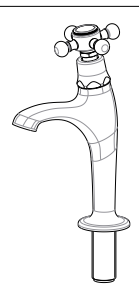

APPROVATO: *Approved:*			A3	SCALA *Scale*	1:1,667	MATERIALE *Material*	VARI
DISEGNATO: *Design:*	Giampani	10/03/2021		UNITA' *Unit*	mm	SERIE *Range*	BELINDA
	DESCRIZIONE - *Description:* Rubinetto lavabo 1/2' alto *Basin tap 1/2 high neck*						
	FOGLIO - *Sheet:*	Ricambi		CODICE - *Part Number:*			**FBLV095CR**

La Rubinetteria PAFFONI si riserva a termini di legge la proprietà del presentedisegno con divieto di riprodurlo o comunicarlo a terzi senza autorizzazione - *Rubinetteria Paffoni reserves the ownership of this drawing by law with the prohibition of reproducing it or communicating it to third parties without authorization*