P *Item*	CODICE *Code*	DESCRIZIONE *Designation*
1	ZVIT001	Vitone dischi ceramici 90° dx
2	ZCAP007..	Cappuccio copri vitone
3	ZMAN056..	Maniglia Belinda completa
4	ZACC096	Vite 4MA per maniglia vitone ceramico
5	ZPLA021..F	Placchetta "cold" (freddo) maniglia Belinda
6	ZPLA021..C	Placchetta "hot" (caldo) maniglia Belinda
7	ZCANA042..	Canna completa Retrò
8	ZAER018..	Aeratore completo
9	ZBAS013..	Basetta
10	ZFIS079	Set fissaggio
11	ZFLX101..	Set flex inox SOFT PX DVGW M.10x1 F.3/8 cm.45 (2 pz)
12	ZAST002..	Asta Ø4 mm con snodino
13	ZAST023..	Snodino per asta scarico
14	ZSCA002..	Scarico 1'1/4 modello NEW (ZM) c/tappo host.

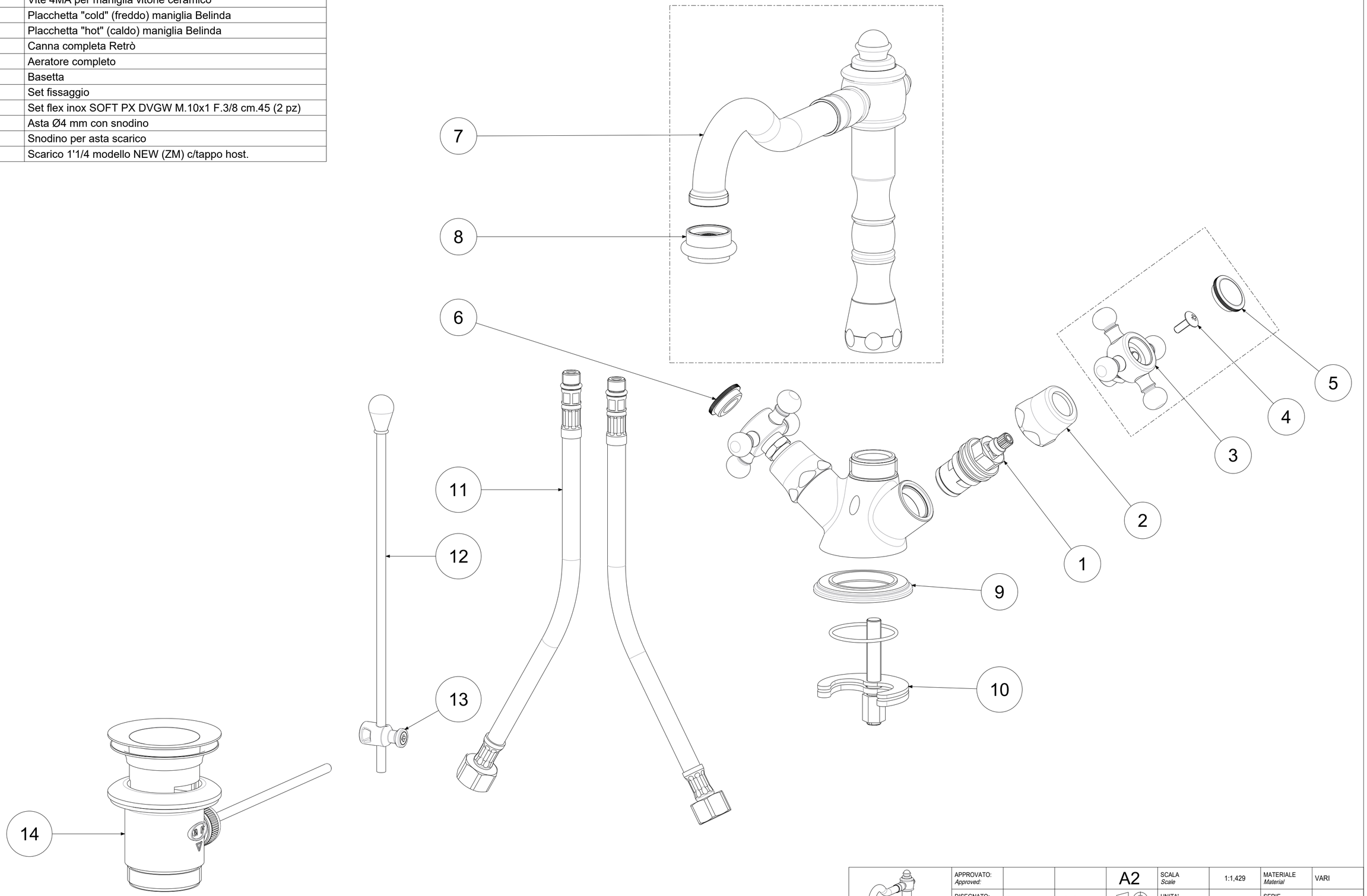

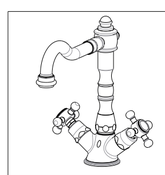

APPROVATO: *Approved:*			A2	SCALA *Scale*	1:1,429	MATERIALE *Material*	VARI
DISEGNATO: *Design:*	Giampani	22/01/2021		UNITA' *Unit*	mm	SERIE *Range*	BELINDA
	DESCRIZIONE - *Description:* Gruppo monof. lavabo S/A 1'1/4 *One hole w.basin mixer with 1 1/4 PUW*						
	FOGLIO - *Sheet:*		Ricambi	CODICE - *Part Number:*		**FBLV075CR**	

La Rubinetteria PAFFONI si riserva a termini di legge la proprietà del presentedisegno con divieto di riprodurlo o comunicarlo a terzi senza autorizzazione - *Rubinetteria Paffoni reserves the ownership of this drawing by law with the prohibition of reproducing it or communicating it to third parties without authorization*