P *Item*	CODICE *Code*	DESCRIZIONE *Designation*
1	ZA91102R	Cartuccia completa Ø40senza distributore con regolazione
2	ZGHI007	Ghiera fermacartuccia
3	ZCAP023..	Cappuccio sottoleva
4	ZLEV058..	Leva completa
5	ZRAC135	Raccordo completo di guarnizioni per canna
6	ZCANA130..	Canna con raccordo e aeratore
7	ZAER0030..	Aeratore D.26
8	ZBAS025..	Basetta miscelatore
9	ZFIS063	Fissaggio completo
10	ZACC258	Rinforzo triangolare ABS per fissaggio
11	ZBAS076..	Set basetta con gambo e fissaggio
12	ZFLO009..	Flessibile ottone doppia aggraffatura F1/2" - M15x1 mm.1500
13	ZDOC082..	Doccetta SUPER LUX
14	ZFLX102....	Set 2 flex inox SOFT PEX F3/8 cm.45

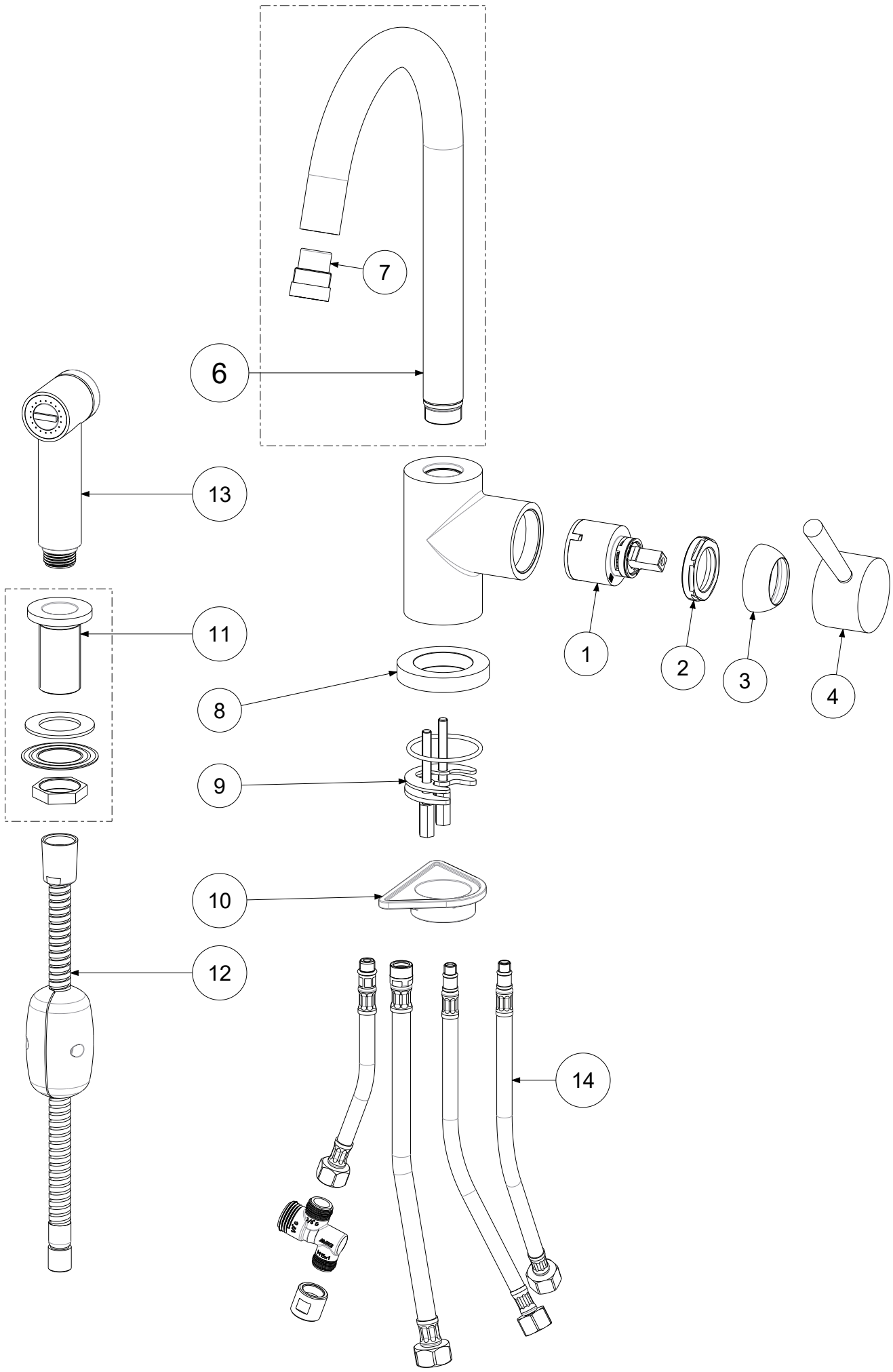

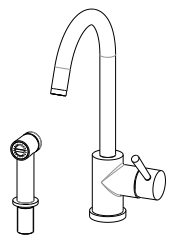

APPROVATO: *Approved:*			A3	SCALA *Scale*	1:3,333	MATERIALE *Material*	VARI
DISEGNATO: *Design:*	Bertoli	19/03/2021		UNITA' *Unit*	mm	SERIE *Range*	EVO
paffoni	DESCRIZIONE - *Description:* Misc. lavello due fori c/doc. estraibile met. EVO						
	FOGLIO - *Sheet:*	Ricambi		CODICE - *Part Number:*		**EVO200CR**	

La Rubinetteria PAFFONI si riserva a termini di legge la proprietà del presentedisegno con divieto di riprodurlo o comunicarlo a terzi senza autorizzazione - *Rubinetteria Paffoni reserves the ownership of this drawing by law with the prohibition of reproducing it or communicating it to third parties without authorization*