P *Item*	CODICE *Code*	DESCRIZIONE *Designation*
1	ZCANA093	Canna tonda con aeratore
2	ZAER052..	Aeratore completo Ø18
3	ZBAS088..	Basetta ottone con OR
4	ZVIT051	Vitone dischi ceramici 90° dx
5	ZCAP046	Cappuccio sottoleva in metallo
6	ZLEV115..	Leva completa x articolo EVO091
7	ZFIS027	Set fissaggio

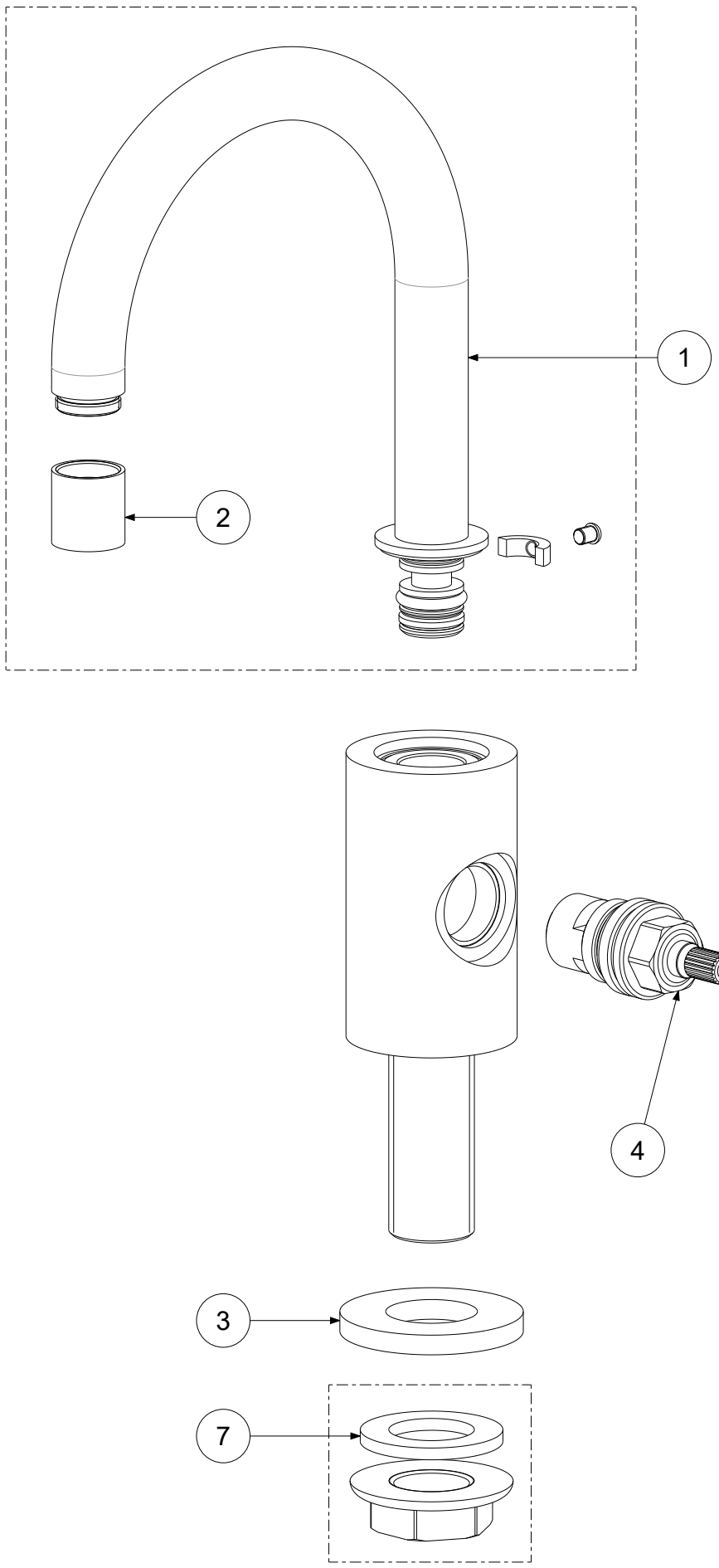

APPROVATO: *Approved:*			A3	SCALA *Scale*	0,650	MATERIALE *Material*	VARI
DISEGNATO: *Design:*	Giampani	25/10/2024		UNITA' *Unit*	mm	SERIE *Range*	EVO
		DESCRIZIONE - *Description:*					
		Rubinetto cigno girevole *Basin tap swivel high spout (ceram.valve only cold water)*					
		FOGLIO - *Sheet:*	Ricambi	CODICE - *Part Number:*		**EVO091CR**	

La Rubinetteria PAFFONI si riserva a termini di legge la proprietà del presentedisegno con divieto di riprodurlo o comunicarlo a terzi senza autorizzazione - *Rubinetteria Paffoni reserves the ownership of this drawing by law with the prohibition of reproducing it or communicating it to third parties without authorization*