P *Item*	CODICE *Code*	DESCRIZIONE *Designation*
1	ZVIT001	Vitone dischi ceramici 90° dx
2	ZMAN014..	Maniglia completa ETOILE
3	ZACC045..	Rosone ottone 1/2"
4	ZCAN012..	Canna tubo "S" Ø18 mm interasse 18 mm con rompigetto
5	ZAER009..	Rompigetto Ø22x1F

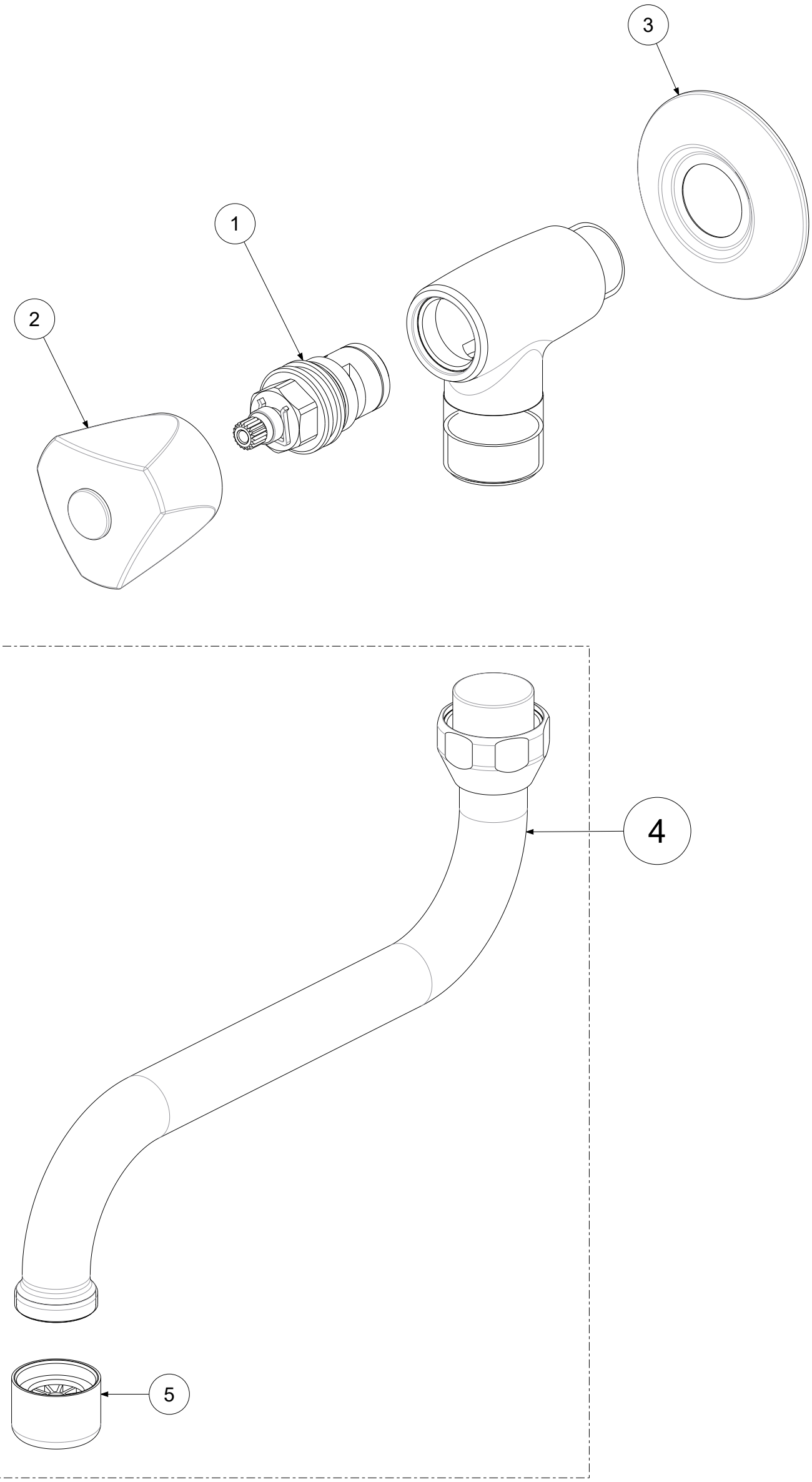

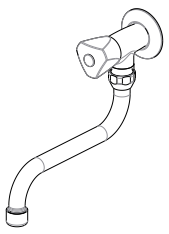

APPROVATO: *Approved:*			A3	SCALA *Scale*	1:1,25	MATERIALE *Material*	VARI
DISEGNATO: *Design:*	Bertoli	12/06/2023		UNITA' *Unit*	mm	SERIE *Range*	--
	DESCRIZIONE - *Description:*						
	Rubinetto snodo 1/2" canna S D18 c/rompigetto c/rosone c/vitone ceramica ETOILE						
	FOGLIO - *Sheet:*		Ricambi		CODICE - *Part Number:*		**ETV202CR9**

La Rubinetteria PAFFONI si riserva a termini di legge la proprietà del presentedisegno con divieto di riprodurlo o comunicarlo a terzi senza autorizzazione - *Rubinetteria Paffoni reserves the ownership of this drawing by law with the prohibition of reproducing it or communicating it to third parties without authorization*